NL

symex

GEBRUIKSAANWIJZING
D008-UP BABYSCHOMMELSTOEL

SYM3467

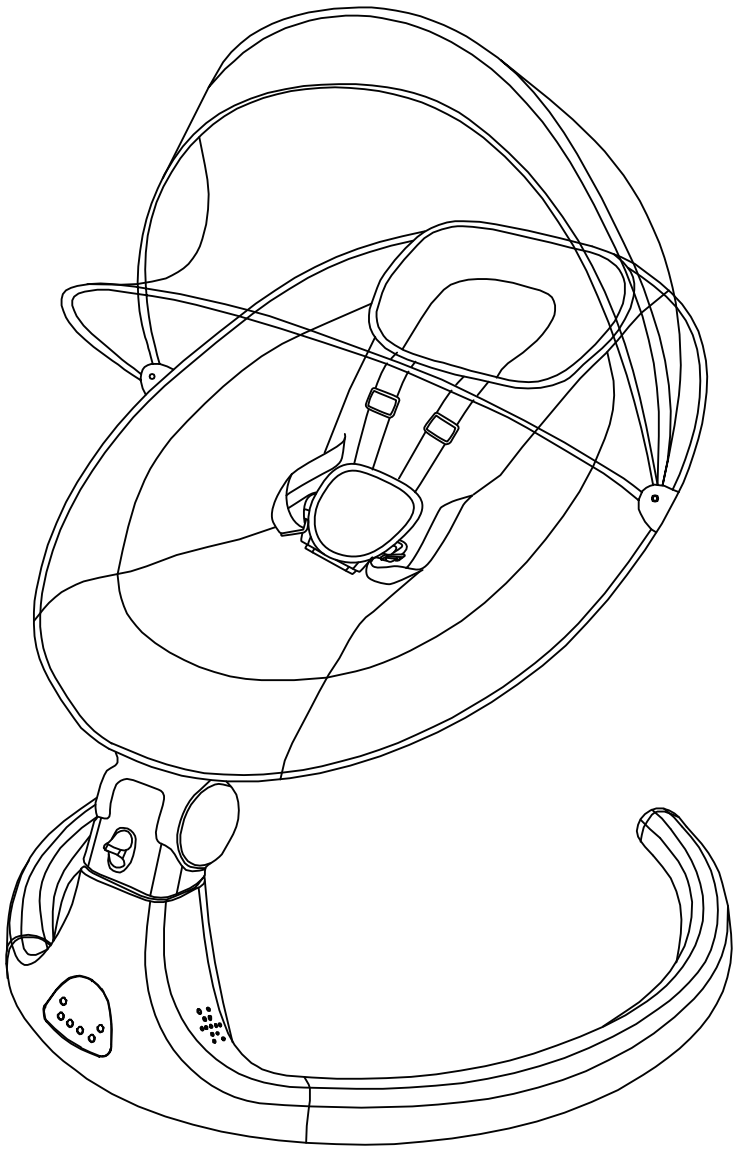

LEES ALLE INSTRUCTIES VOOR GEBRUIK EN
BEWAAR DEZE VOOR TOEKOMSTIG GEBRUIK.

INHOUDSOPGAVE

Onderdelenlijst	3
Montage van de babyschommel	4-6
Voeding	7
Instructies voor de batterij van de afstandsbediening	8
Instructies voor de afstandsbediening	9
Instructies voor het aanraakscherm	9
Instructies voor het muziekpaneel	10
Veiligheidsinstructies	11
Productspecificaties	12
Waarschuwing	13-14

ONDERDELENLIJST

Ax1

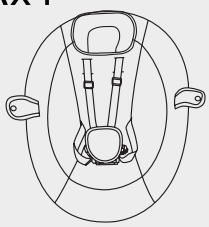

Zitting

Bx1

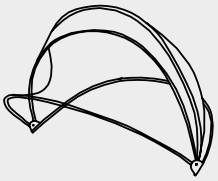

Muggennet

Cx2

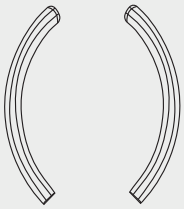

Voetenbuizen

Dx1



Motor

Ex1

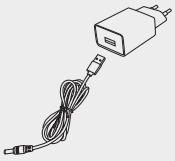

Adapter

Fx1



Buis 1

Gx1



Verbindingsstuk

Hx1

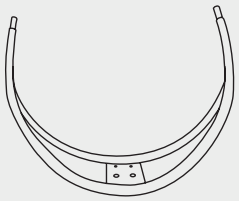

Buis 2

Ix1



Afstandsbe-
diening

Jx6



3.5*16

Schroef

Kx2



Schroef 5*18

Lx1



Schroeven-
draaier 3*130

MONTAGE VAN DE BABYSCHOMMEL

1. MONTAGEMETHODE (uitvoeren door een volwassene)

(1) De voetenbuizen en motor bevestigen

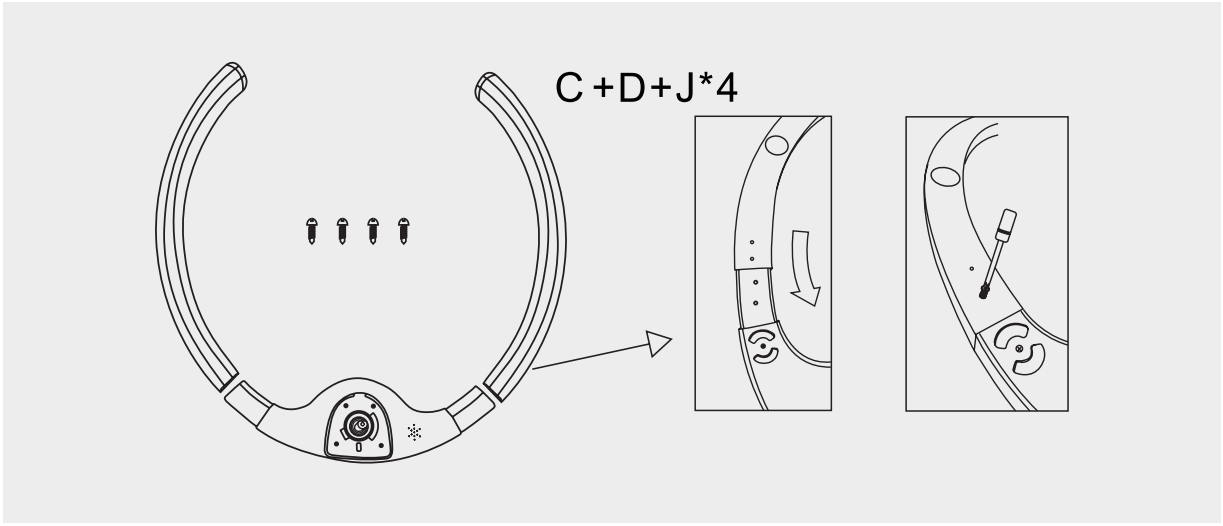

(2) Het zittingframe monteren

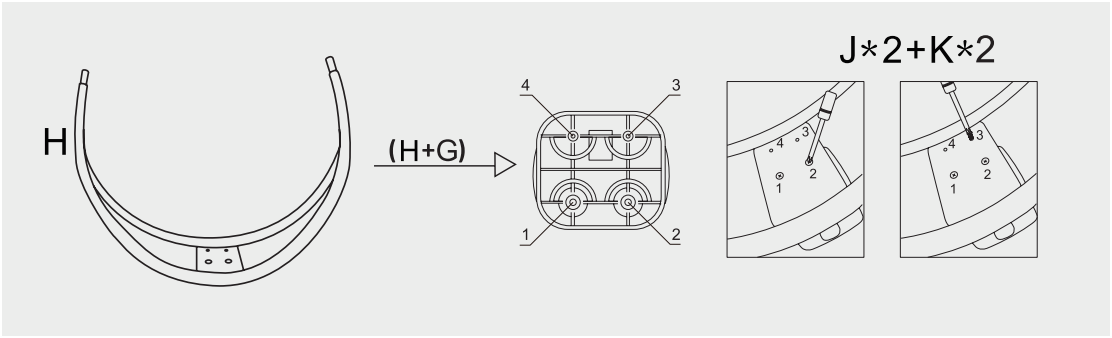

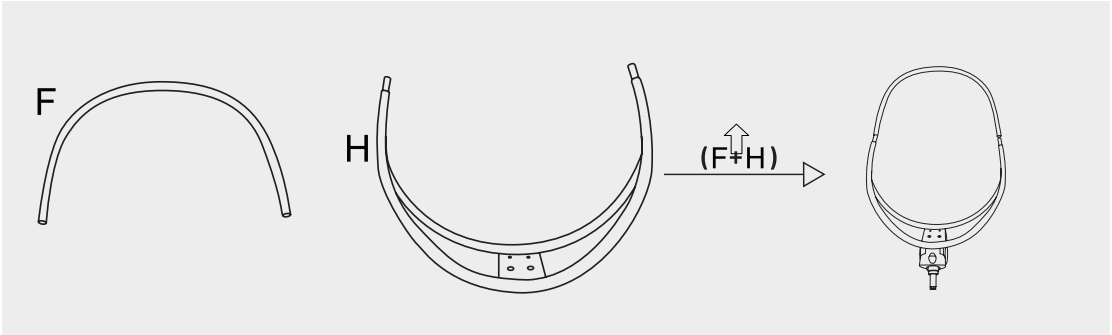

(3) De zittingbekleding aanbrengen

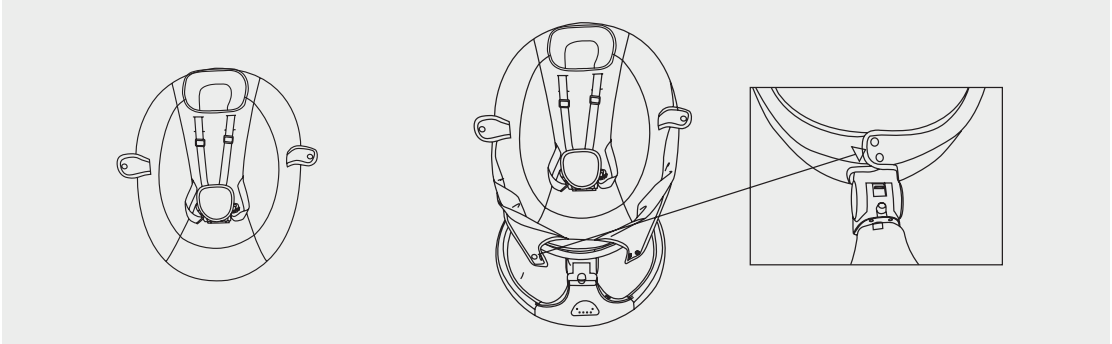

MONTAGE VAN DE BABYSCHOMMEL

(4) Het muggennet installeren

Bedek eerst het plafond, bevestig het daarna met een plafondklem, trek vervolgens de tent naar beneden en zet hem vast met elastieken.

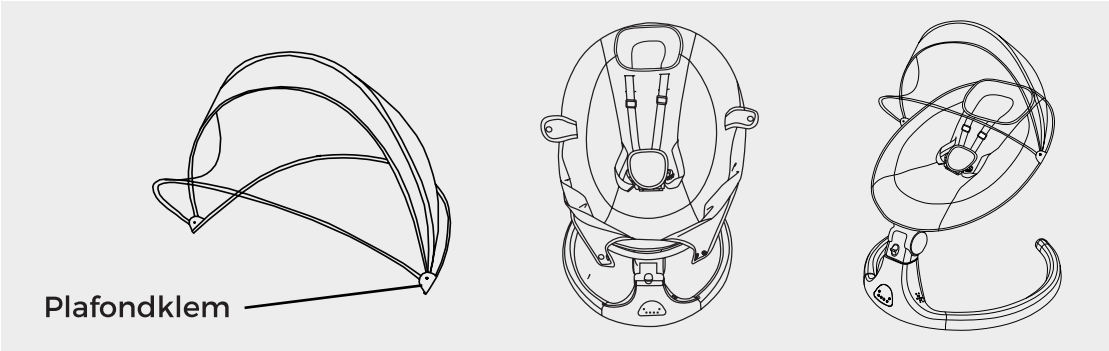

-

MONTAGE VAN DE BABYSCHOMMEL

2. HOEKAFSTELLING

(Volwassenen houden de bovenkant van de zittingbuis vast bij het afstellen)

1) Halfliggende positie

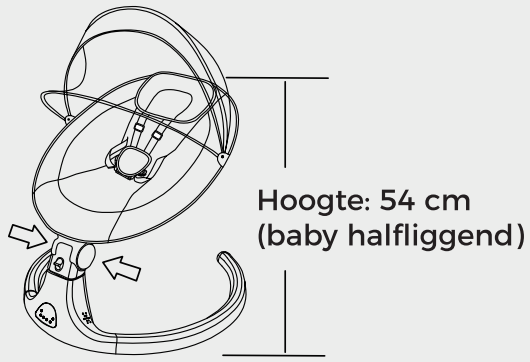

(2) Liggende positie
Let op: Het maximale gewicht voor de derde stand is 0-9 KG en mag niet meer dan 9 KG bedragen.

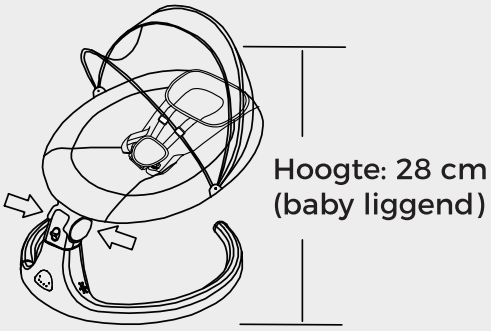

3) Hoek ontgrendelen en vergrendelen

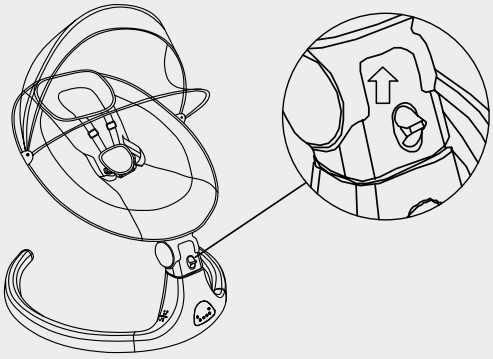

Naar boven duwen om te ontgrendelen (schommelen mogelijk)

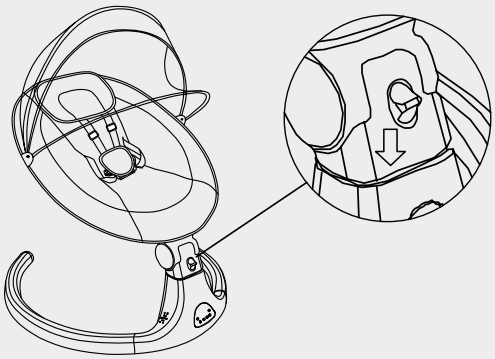

Naar beneden duwen om te vergrendelen (schommelen niet mogelijk)

3. VOUWAFSTELLING

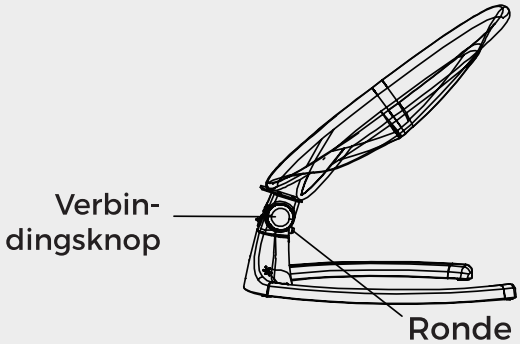

(1) Druk op de ronde knop en druk daarna op de verbindingsknop naar de laagste positie.

(2) Nadat het product volledig is gevouwen, kan het niet meer worden gebruikt.

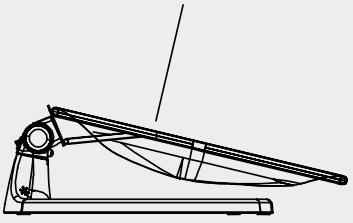

VOEDING

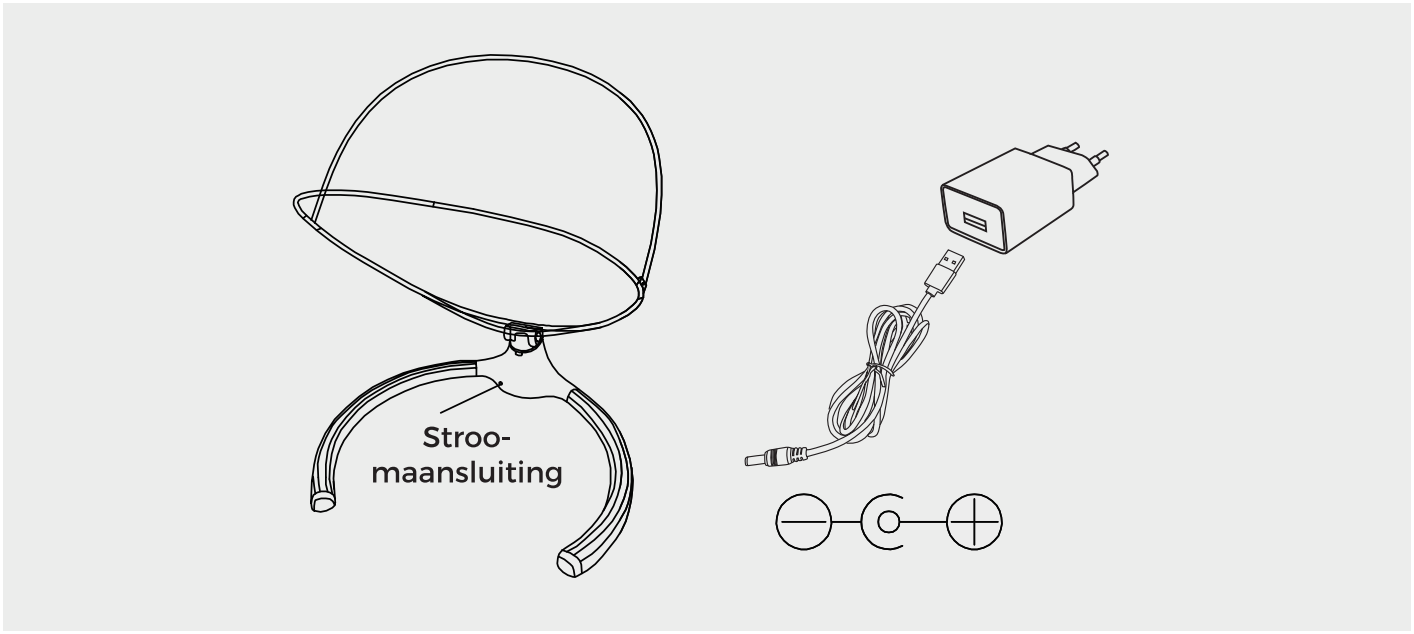

*** Optie 1:** De standaard stroomvoorziening is de meegeleverde 5 mm adapter. De ingangsspanning van de adapter is 100-240 V AC, 50/60 Hz; de uitgangsspanning is 5 V DC, 1 A.

*** Optie 2:** Een powerbank kan tijdelijk worden gebruikt als stroomvoorziening, maar omdat de spanning slechts 5 V bedraagt, kan de vermogen onvoldoende zijn. Langdurig gebruik wordt daarom niet aanbevolen.

INSTRUCTIES VOOR DE BATTERIJ VAN DE AFSTANDSBEDIENING

1.Verwijder voor het eerste gebruik het batterij-isolatielipje uit de afstandsbediening.

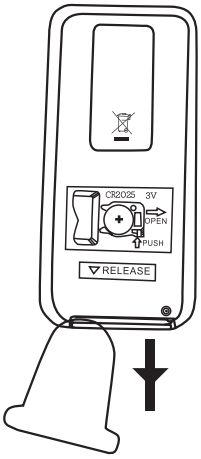

2.De batterij vervangen:

batterij:CR2025 3V

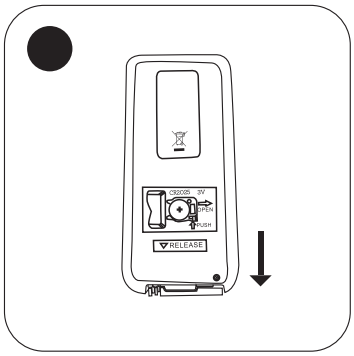

(1)Open het batterijvak

Schuif het batterijdeksel in de richting van de pijl om het te openen.

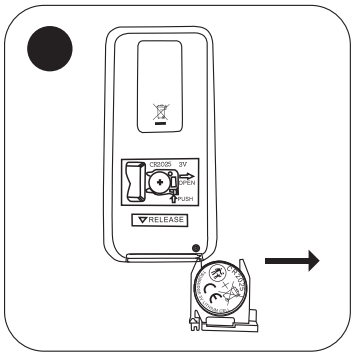

(2)Verwijder de oude batterij

Haal de oude batterij uit de batterijhouder.

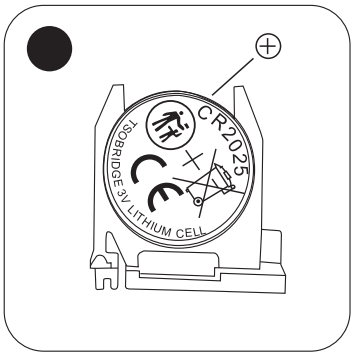

(3)Plaats de nieuwe batterij.

Plaats de nieuwe CR2025-batterij met de + zijde naar boven.

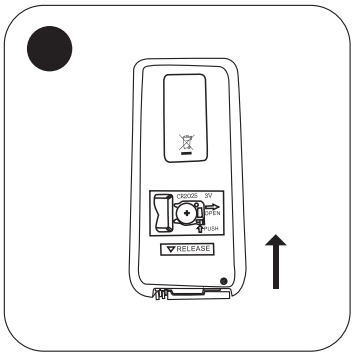

(4)Sluit het batterijvak goed.

Schuif het batterijdeksel terug op zijn plaats en zorg ervoor dat het goed is vergrendeld.

3.Polariteit van de batterij

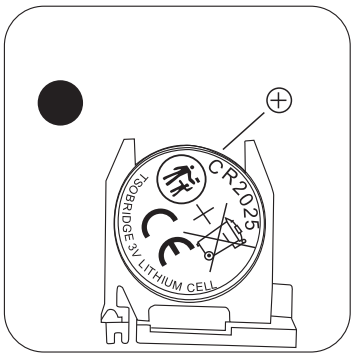

“ + ” naar boven
“ - ” naar beneden

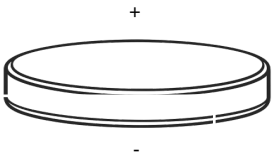

4.Waarschuwing

- Gebruik uitsluitend een CR2025-batterij of een batterij van hetzelfde type.
- Gebruik geen oude en nieuwe batterijen door elkaar.
- Gebruik geen verschillende soorten batterijen door elkaar.
- Plaats de batterij met de juiste polariteit.
- Verwijder de batterij als de afstandsbediening gedurende langere tijd niet wordt gebruikt.
- Lege batterijen moeten worden gerecycled volgens de plaatselijke voorschriften.
- Niet oplaadbaar.
- Niet kortsluiten.
- Gooi de batterij niet in het vuur.
- Houd knoopcelbatterijen buiten het bereik van kinderen.
- Het inslikken van een knoopcelbatterij kan binnen twee uur ernstige inwendige brandwonden veroorzaken en kan de dood tot gevolg hebben.
- Als u vermoedt dat een kind een batterij heeft ingeslikt of in een lichaamsopening heeft gestoken, zoek dan onmiddellijk medische hulp.

5. Batterijverwijdering

- Het symbool van de doorgekruiste afvalcontainer op de batterij geeft aan dat batterijen niet met het huishoudelijk afval mogen worden weggegooid.
- Breng gebruikte batterijen overeenkomstig de plaatselijke voorschriften naar een geschikt inzamelpunt voor recycling.
- Het onjuist weggooien van batterijen kan schadelijk zijn voor het milieu en de menselijke gezondheid.



INSTRUCTIES VOOR DE AFSTANDSBEDIENING

Aan/Uit

Afspelen / Pauzeren

VOL+ Volume verhogen

Timer Tijdinstelling

Vorig nummer

VOL- Volume verlagen

STOP Schommelen stoppen

Volgend nummer



DK **Nach dem Druecken der DK-Taste den Sitz beruehren – die Wippe schaukelt automatisch 8 Minuten lang.**

Druk op de DK-knop om de bewegingsdetectiefunctie te activeren. Het LED-lampje begint te knipperen.Raak het zitje zachtjes aan om het schommelen te starten. De babyschommel zal automatisch gedurende 8 minuten schommelen.Om de functie uit te schakelen, drukt u opnieuw op de DK-knop. Het LED-lampje stopt met knipperen.Om het schommelen onmiddellijk te stoppen, drukt u kort op de STOP-knop van de afstandsbediening.

1 2 3 4 5 Vijf schommelmodi

INSTRUCTIES VOOR HET AANRAAKSCHERM

Vijf schommelmodi

Timer:
8 min / 15 min / 30 min

Aan/Uit

Draadloos (ADV01)



Muziek afspelen/pauzeren (korte druk)

Nummer wisselen (lang indrukken 2 s)

Volumebeheer (lang indrukken 3 s)

Aanraak-schommelfunctie

Druk kort op de knop Aanraakdetectie om de functie te activeren.Het LED-lampje begint te knipperen.Raak het zitje zachtjes aan om het schommelen te starten. De babyschommel zal automatisch gedurende 8 minuten schommelen.Om deze functie uit te schakelen, drukt u opnieuw kort op de knop Aanraakdetectie. Het LED-lampje stopt met knipperen.
Om het schommelen onmiddellijk te stoppen, drukt u kort op de STOP-knop van de afstandsbediening.

INSTRUCTIES VOOR HET MUZIEKPANEEL

1. Schakel het apparaat in met de aan/uit-knop. Druk kort op de muziekknop om de lokale muziek af te spelen in de modus één nummer herhalen. Houd de muziekknop 2 seconden ingedrukt om naar het volgende nummer te gaan.

2. Terwijl de lokale muziek wordt afgespeeld,Houd de muziekknop langer dan 3 seconden ingedrukt om de volumeregeling te activeren.

3. Terwijl de lokale muziek wordt afgespeeld,Als u opnieuw kort op de muziekknop drukt, wordt de momenteel afgespeelde lokale muziek onmiddellijk gepauzeerd.

4. Schakel de draadloze functie in via de instellingen van uw telefoon en zoek naar 《ADV01》 om een draadloze verbinding tot stand te brengen. Zodra de verbinding succesvol tot stand is gebracht, blijft het LED-lampje van de draadloze knop knipperen totdat de draadloze functie wordt uitgeschakeld. De momenteel afgespeelde lokale muziek wordt onmiddellijk gepauzeerd.

5. Open vervolgens de app. Druk kort op de draadloze knop van de schommel of kort op de afspeelknop in de app op uw telefoon om de muziek uit de app af te spelen. Als u vervolgens opnieuw kort op een van beide knoppen drukt, wordt de muziek uit de app gepauzeerd.
(Opmerking: Tijdens het afspelen van muziek via de draadloze verbinding kunt u kort op de Afspeel-/Pauzeknop van de afstandsbediening drukken om over te schakelen naar de ingebouwde muziek van de schommel.
Tijdens het afspelen van draadloze muziek kunt u het volume aanpassen met de toetsen VOL + en VOL -. Met de toetsen Vorige en Volgende kunt u door de ingebouwde muzieknummers bladeren.)

6. Wanneer u op uw telefoon tussen verschillende audio- of video-apps schakelt, wordt de lokale muziek niet automatisch hervat.

7. Tijdens het afspelen van audio of video via de app, wordt de lokale muziek afgespeeld wanneer u kort op de muziekknop van de schommel drukt. Hierbij wordt overgeschakeld van de app-muziekmodus naar de lokale muziekmodus.
(Opmerking: Door verschillen tussen besturingssystemen kan het bij sommige telefoons nodig zijn om twee keer op de knop Lokale muziek te drukken om over te schakelen naar het afspelen van de ingebouwde muziek.)

8. Tijdens het afspelen van lokale muziek kunt u door kort op de draadloze knop of de app-afspeelknop te drukken draadloze muziek afspelen. Hierbij wordt overgeschakeld van de modus voor lokale muziek naar de draadloze muziekmodus.

9. Wanneer de draadloze verbinding op de telefoon wordt uitgeschakeld, stopt de momenteel afgespeelde draadloze muziek en stopt het LED-lampje op de draadloze knop met knipperen. Als de draadloze verbinding op de telefoon wordt uitgeschakeld terwijl lokale muziek wordt afgespeeld, wordt de weergave van de lokale muziek niet beinvloed.

VEILIGHEIDSINSTRUCTIES

⚠ WAARSCHUWING

1. Houd de veiligheidsgordel vast tijdens gebruik.

2. Laat het kind nooit onbeheerd achter.

3. Gebruiksleeftijd: 0 tot 9 maanden.

4. Het maximale gewicht voor dit product is 9 KG.

5. Verplaats of til het product NIET op via het muggennet.

6. Verplaats of til het product NIET op terwijl het kind in de zitting zit.

7. Hang GEEN andere voorwerpen aan de luifel.

8. Plaats het product NIET op een hoge ondergrond (tafel, trap of ander verhoogd oppervlak), want het kan vallen en letsel veroorzaken.

9. Het is gevaarlijk om dit product op een verhoogd oppervlak te gebruiken.

10. Gebruik het product NIET op een zachte ondergrond (bank, bed) om vallen en verstikking te voorkomen.

11. Gebruik het NIET voor baby's die zelfstandig kunnen staan, om risico's zoals verstrikt raken in de gordel of verwurging te voorkomen.

12. Dit product is geen speelgoed.

13. Zorg er bij aansluiting van een muziekspeler voor dat het volume aanvankelijk laag is ingesteld.

14. Gebruik het product NIET als er onderdelen ontbreken of beschadigd zijn. Vervang onderdelen nooit door andere.

15. Houd het product uit de buurt van vuur.

PRODUCTSPECIFICATIES

Productnaam	Babyschommelstoel
Modelnummer	D008-UP
Ingangsspanning	100–240 V / 50/60 Hz, 0.5 A Max
Uitgangsspanning	DC 5V / 1A
Gebruiksleeftijd	0–9 maanden max. gewicht 9KGS
Productafmetingen	610 × 610 × 680 mm
Verpakkingsafmetingen	520 × 150 × 400 mm
Brutogewicht	4.7 kg
Nettogewicht	4.0 kg
Norm	EN12790,EN71-3,ROHS
Waarschuwing	Gebruik geen niet-overeenkomende adapter

⚠ WAARSCHUWING

- Geen kortsluiting op de voedingsaansluitingen.
- Houd de adapter buiten bereik van kinderen tijdens gebruik.
- Controleer de adapter en accessoires regelmatig; stop het gebruik onmiddellijk bij beschadiging.
- Automatische beveiliging: wanneer de schommelstoel continu een uur in werking is, schakelt hij automatisch uit.

REINIGING EN ONDERHOUD

Zittingkussen: Het kussen is afneembaar en wasbaar. Het wordt aanbevolen om het met de hand te wassen, niet in de wasmachine. Na het weken in water met een mild reinigingsmiddel, spoelen met schoon water, uitwringen en plat laten drogen, buiten direct zonlicht.

Binnenste vulling: Brandwerend hard harskussen. Let op! Machinewassen, bleken en tumbledrogen zijn verboden.

WAARSCHUWING

WAARSCHUWING - VAL- EN WURGGEVAAR: Baby's hebben hoofdletsels opgelopen door uit schommelstoelen te vallen, en er zijn wurggevallen gemeld.

- Gebruik ALTIJD de veiligheidsgordel. Stel hem strak af.
- STOP het gebruik wanneer de baby probeert uit de zitting te klimmen (ongeveer 9 maanden).
- Blijf bij de baby en houd toezicht tijdens gebruik. Dit product is niet veilig om in te slapen; als de baby zonder toezicht in slaap valt, verplaats de baby dan onmiddellijk naar een vaste, vlakke slaapondergrond (wieg of ledikant).
- Plaats de schommelstoel ALTIJD op de grond. Gebruik hem nooit op een verhoogd oppervlak.

VERSTIKKING: Baby's hebben beperkte controle over hoofd en nek. Als de zitting te rechtop staat, kan het hoofd van de baby naar voren zakken en de luchtweg afsluiten.

- Houd de zitting ALTIJD volledig naar achteren gekanteld totdat de baby minstens 4 maanden oud is EN zijn hoofd zonder hulp kan optillen.

⚠ WAARSCHUWING

Om verstikking te voorkomen, gebruik een zelfklevende zakhoes om de verpakking buiten bereik van de baby te houden.

WAARSCHUWING

- Laat het kind nooit onbeheerd achter.
- Gebruik dit product niet meer zodra uw kind zelfstandig kan zitten of meer dan 9 kg weegt.
- Dit product is niet bedoeld voor langdurig slapen.
- Gebruik dit product niet op een verhoogd oppervlak (bijv. een tafel).
- Gebruik altijd het beveiligingssysteem.
- Houd kinderen uit de buurt bij het opvouwen en uitvouwen van het product om letsel te voorkomen.
- Laat kinderen niet met dit product spelen.
- Verplaats of til dit product niet op met de baby erin.
- Wanneer het product is verbonden met een muziekspeler, zorg er dan voor dat het volume laag is ingesteld.
- Dit product vervangt geen wieg of bed. Als het kind moet slapen, dient het in een geschikte wieg of een geschikt bed te worden gelegd.
- Gebruik het product niet als onderdelen beschadigd of ontbrekend zijn.
- Gebruik geen accessoires of reserveonderdelen die niet zijn goedgekeurd door de fabrikant.
- Transformatoren die worden gebruikt met de babyschommelstoel moeten regelmatig worden gecontroleerd op beschadiging van het snoer, de stekker, de behuizing en andere onderdelen; bij beschadiging mogen ze niet worden gebruikt.
- De babyschommelstoel mag alleen worden gebruikt met de aanbevolen transformator.
- Bewaarinstructies (bijv. batterijen verwijderen, buiten bereik van kinderen opslaan, ...).

FR

symex

MANUEL D'INSTRUCTIONS
D008-UP BALANCELLE POUR BEBE

SYM3467

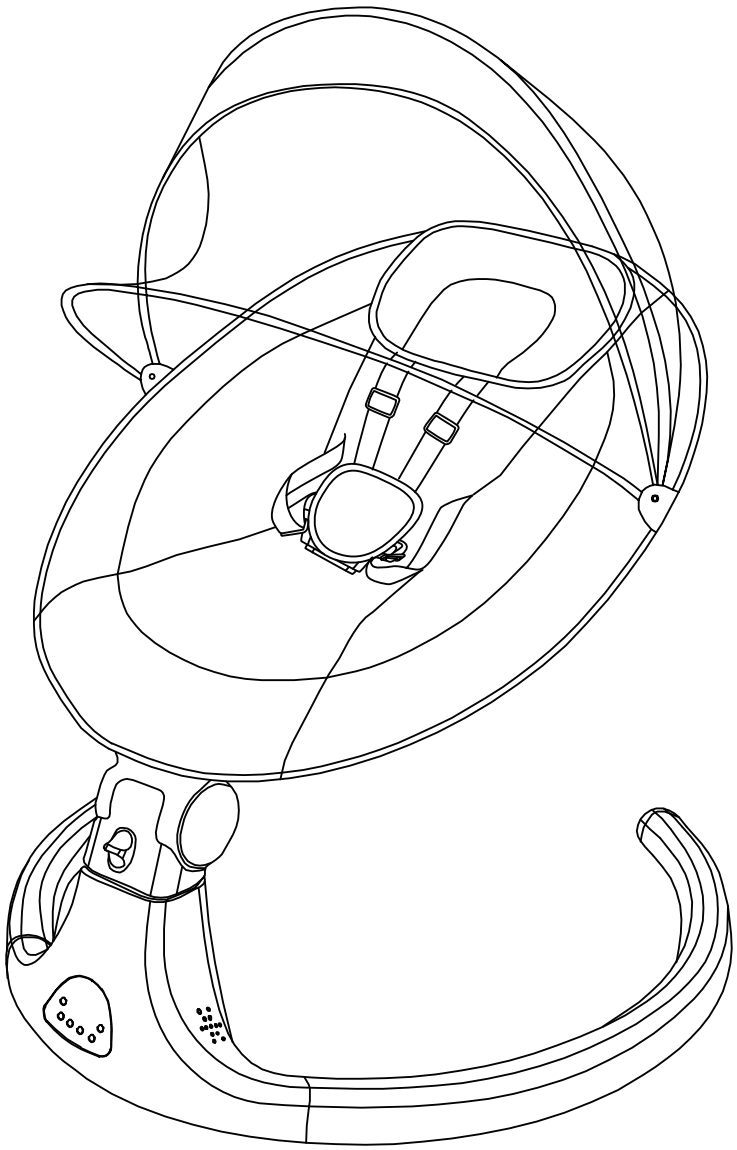

VEUILLEZ LIRE TOUTES LES INSTRUCTIONS AVANT UTILISATION
ET LES CONSERVER POUR REFERENCE ULTERIEURE.

TABLE DES MATIERES

Liste des composants	17
Assemblage de la balancelle	18-20
Alimentation électrique	21
Instructions pour la batterie de la télécommande	22
Instructions de la télécommande	23
Instructions de l'écran tactile	23
Instructions pour le tableau de musique	24
Consigne de sécurité	25
Spécifications du produit	26
Avertissement	27-28

LISTE DES COMPOSANTS

Ax1

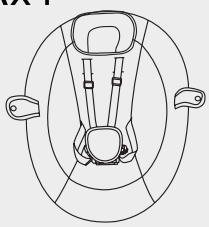

Siege

Bx1

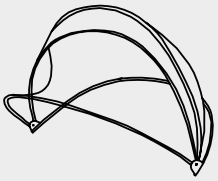

Moustiquaire

Cx2

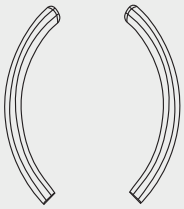

Tubes de pied

Dx1



Moteur

Ex1

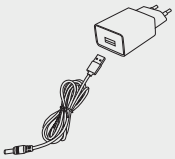

Adaptateur

Fx1



Tube 1

Gx1



Raccord

Hx1

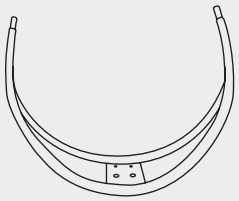

Tube 2

Ix1



Télécommande

Jx6



3.5*16

Vis

Kx2



Vis 5*18

Lx1



Tournevis 3*130

ASSEMBLAGE DE LA BALANCELLE

1. METHODE D'ASSEMBLAGE (À effectuer par un adulte)

(1) Assembler les tubes de pied et le moteur

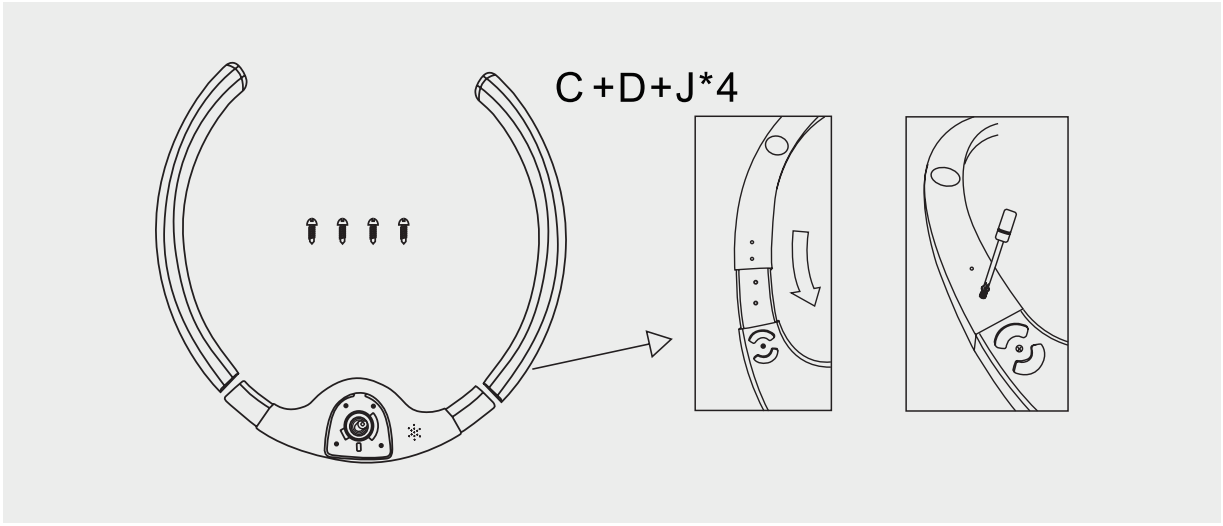

(2) Assembler le cadre du siege

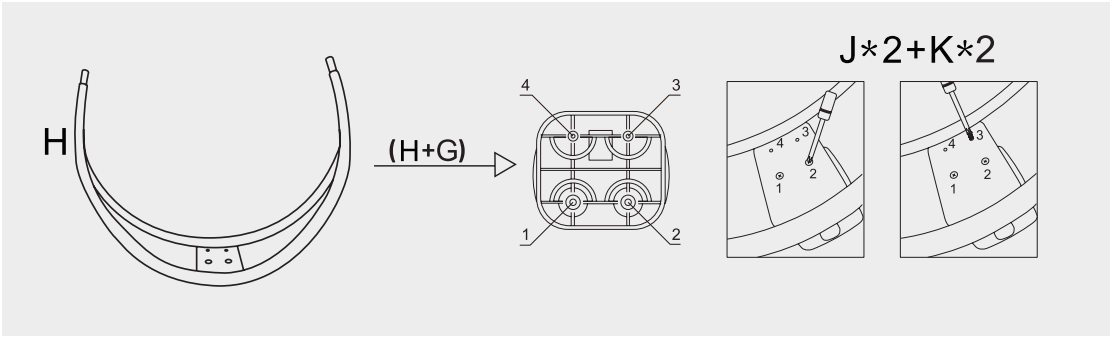

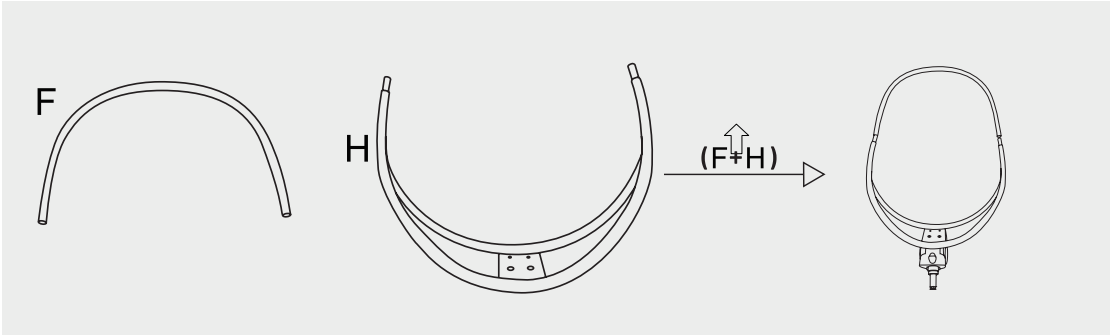

(3) Installer la housse du siege

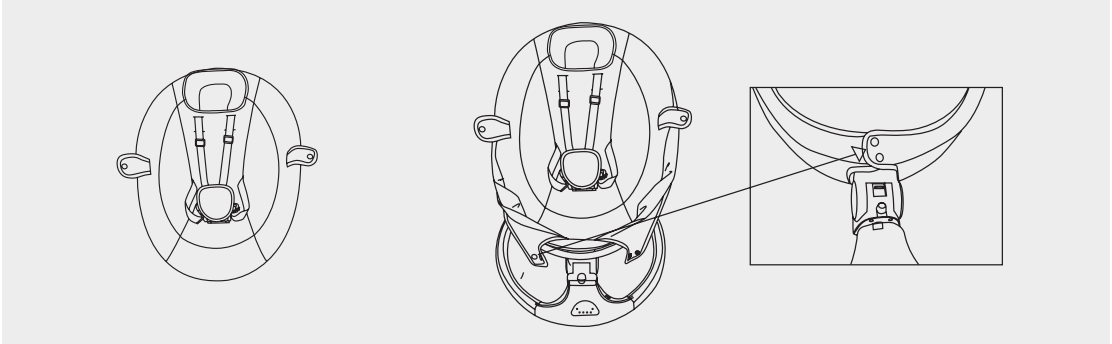

ASSEMBLAGE DE LA BALANCELLE

(4) Installer la moustiquaire

Commencez par couvrir le plafond, fixez-le ensuite avec une pince de plafond, puis tirez la tente vers le bas et fixez-la avec des elastiques.

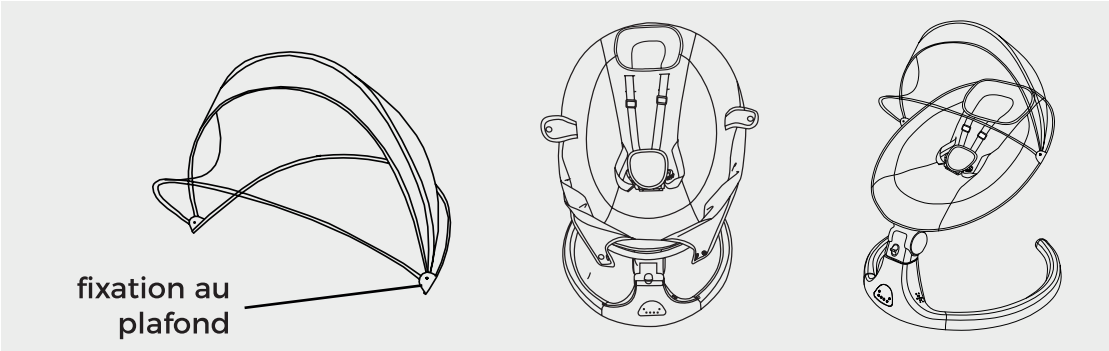

ASSEMBLAGE DE LA BALANCELLE

2. REGLAGE DE L'ANGLE

(Les adultes doivent tenir le haut du tube/tuyau du siege avec les mains lors du reglage)

1) Angle en position semi-allongée

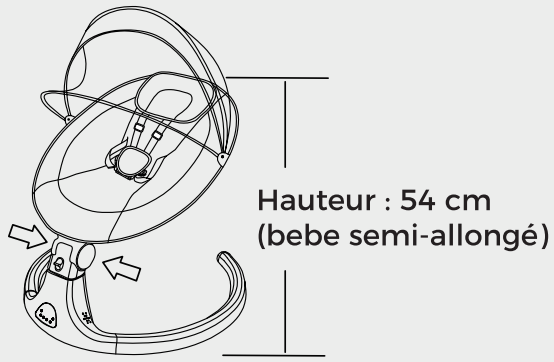

(2) Angle en position allongée
Attention : Le poids maximum pour le troisieme cran est de 0 a 9 KG et ne doit pas depasser 9 KG.

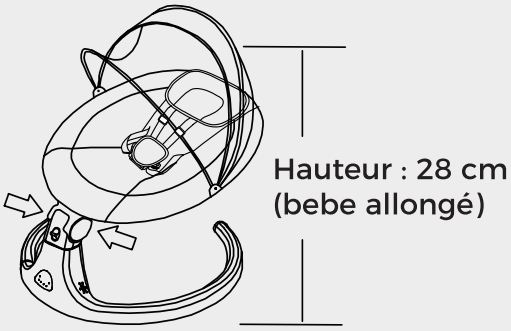

3) Déverrouillage et verrouillage de l'angle

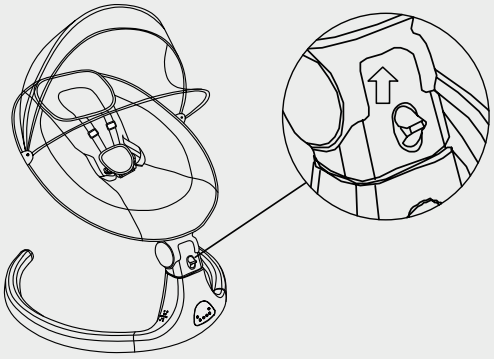

Pousser vers le haut pour deverrouiller (balancement possible)

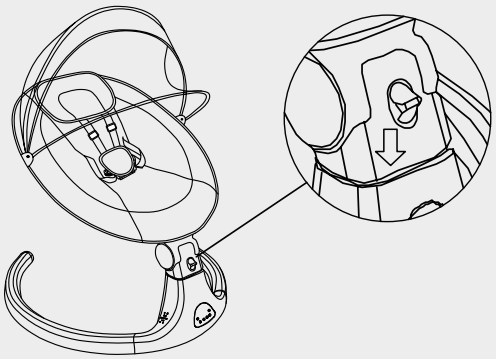

Pousser vers le bas pour verrouiller (balancement impossible)

3. REGLAGE DU PLIAGE

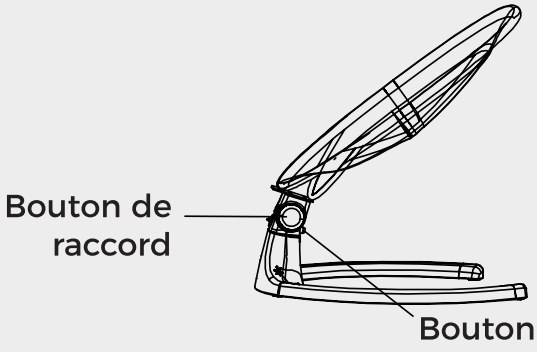

(1) Appuyez sur le bouton rond, puis appuyez sur le bouton du raccord jusqu'a la position la plus basse.

(2) Une fois plie au maximum, ce produit ne peut plus etre utilise.

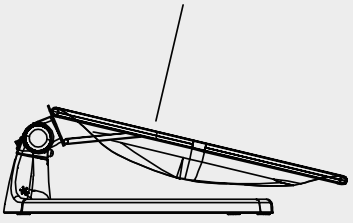

ALIMENTATION ELECTRIQUE

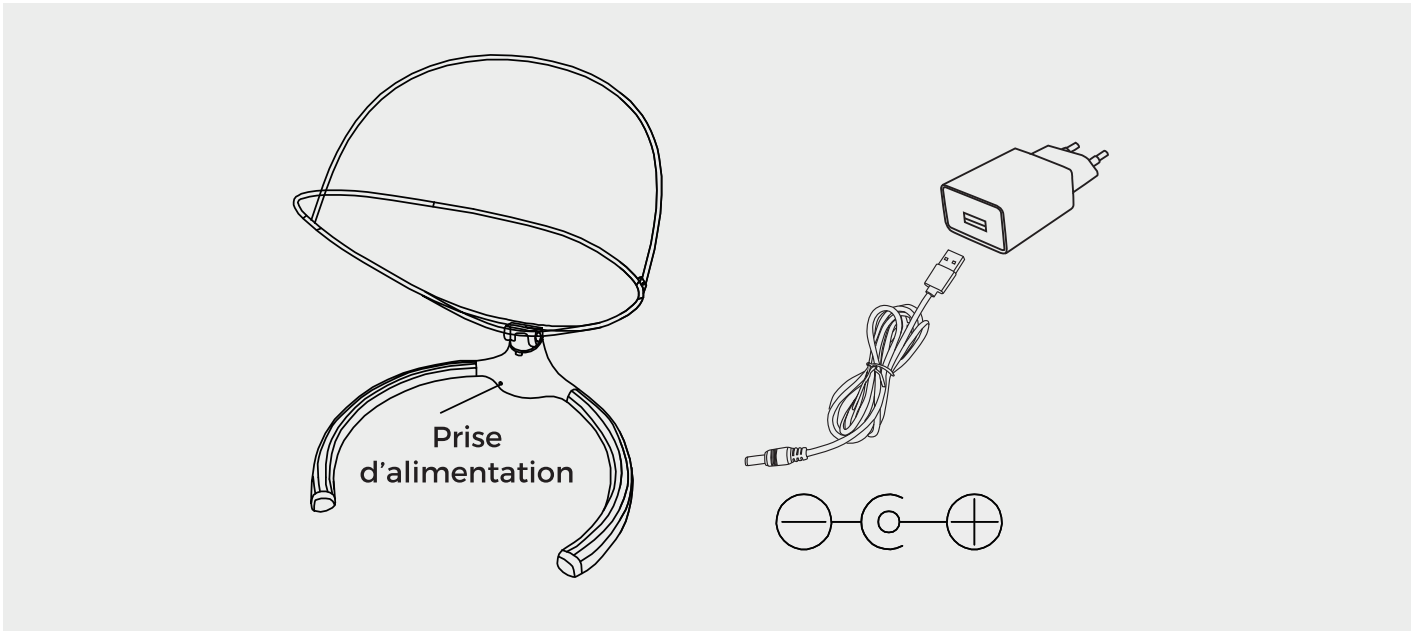

*** Option 1 :** L'alimentation standard est l'adaptateur 5 mm fourni avec le produit. La tension d'entree de l'adaptateur est de 100-240 V CA, 50/60 Hz ; la tension de sortie est de 5 V CC, 1 A.

*** Option 2 :** Une batterie externe peut etre utilisee pour une alimentation temporaire, mais comme la tension n'est que de 5 V, la puissance peut etre insuffisante. Une utilisation prolongee n'est donc pas recommandee.

INSTRUCTIONS POUR LA BATTERIE DE LA TELECOMMANDE

1. Avant la première utilisation, retirez la languette isolante de la pile de la télécommande.

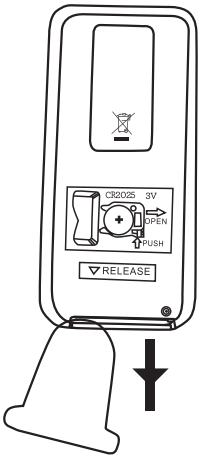

2.Comment remplacer la pile:

Pile:CR2025 3 V

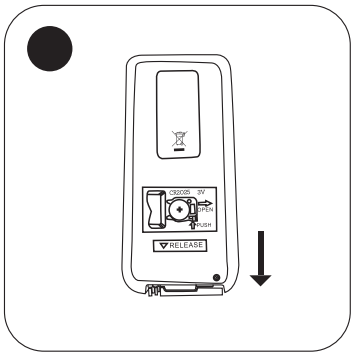

(1)Ouvrez le compartiment à pile.

Poussez le couvercle du compartiment à pile dans le sens de la flèche pour lōuvrir.

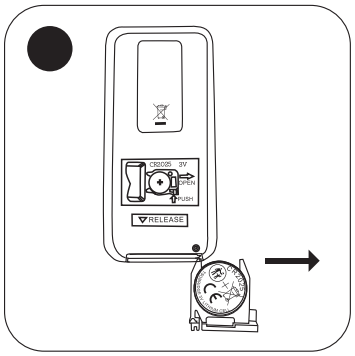

(2)Retirez la pile usagée.

Retirez la pile usagée de

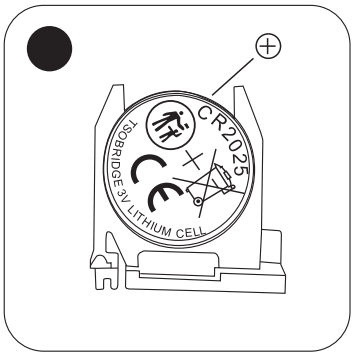

(3)Installez la nouvelle pile.

Insérez la nouvelle pile CR2025 en orientant le coté + vers le haut.

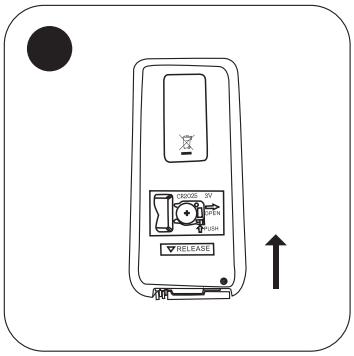

(4)Refermez le compartiment à pile.

Remettez le couvercle du compartiment à pile en place en le faisant coulisser, puis assurez-vous quil est correctement verrouillé.

3.Polarité de la pile

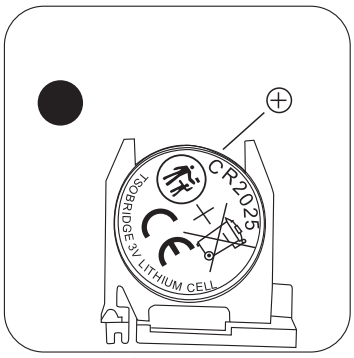

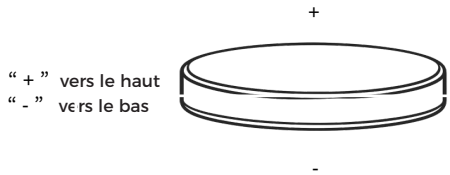

“ + ” vers le haut
“ - ” vers le bas

4.Avertissement

- Utilisez uniquement des piles CR2025 ou des piles de spécifications équivalentes.
- Ne mélangez pas des piles neuves et usagées.
- Ne mélangez pas différents types de piles.
- Respectez la polarité (+/–) lors de linstallation de la pile.
- Retirez la pile si la télécommande nest pas utilisée pendant une longue période.
- Les piles usagées doivent être recyclées conformément à la réglementation locale.
- Pile non rechargeable.
- Ne court-circuitez pas la pile.
- Ne jetez pas la pile au feu.
- Conservez les piles bouton hors de portée des enfants.

  Lingestion dune pile bouton peut provoquer de graves brulures internes en moins de deux heures et peut entrainer la mort.

  Si vous pensez quun enfant a avalé ou introduit une pile dans une partie de son corps,consultez immédiatement un médecin.

5. Mise au rebut de la pile

- Le symbole de la poubelle barrée figurant sur la pile indique que les piles ne doivent pas être jetées avec les déchets ménagers.
- Veuillez déposer les piles usagées dans un point de collecte approprié pour leur recyclage conformément aux réglementations locales.
- Lélimination inappropriée des piles peut nuire à lenvironnement et à la santé humaine.

INSTRUCTIONS DE LA TÉLÉCOMMANDE

Marche/Arrêt

Lecture / Pause

VOL+ Augmenter le volume

Timer Reglage de la minuterie

Chanson precedente

VOL- Baisser le volume

STOP Arrêter le balancement

Chanson suivante



DK **Apres avoir appuye sur le bouton DK, touchez le siege – il se balancera automatiquement pendant 8 minutes.**

Appuyez sur le bouton DK pour activer la fonction de détection de mouvement. Le voyant LED se met à clignoter.Touchez légèrement le siège pour démarrer le balancement. La balancelle se met automatiquement à osciller pendant 8 minutes.Pour désactiver la fonction, appuyez de nouveau sur le bouton DK. Le voyant LED cesse de clignoter.Pour arrêter immédiatement le balancement, appuyez brièvement sur le bouton STOP de la télécommande.

1 2 3 4 5 Cinq modes de balancement

INSTRUCTIONS DE L'ECRAN TACTILE

Cinq modes de balancement

Marche/Arrêt

Musique lecture/pause (appui court)

Changer de musique (appui long 2 s)

Reglage du volume (appui long 3 s)

Minuterie : 8 min / 15 min / 30 min

Sans fil (ADV01)

Balancement tactile (Apres activation, touchez le siege ; il se balancera automatiquement pendant 8 minutes.)



Appuyez brièvement sur le bouton Détection tactile pour activer la fonction. Le voyant LED se met à clignoter.Touchez légèrement le siège pour déclencher le balancement. La balancelle oscille automatiquement pendant 8 minutes.Pour désactiver cette fonction, appuyez de nouveau brièvement sur le bouton Détection tactile. Le voyant LED cesse de clignoter.
Pour arrêter immédiatement le balancement, appuyez brièvement sur le bouton STOP de la télécommande.

INSTRUCTIONS POUR LE TABLEAU DE MUSIQUE

1. Allumez l'appareil à l'aide du bouton marche/arrêt. Appuyez brièvement sur le bouton Musique pour lancer la lecture de la musique locale en mode répétition d'un seul morceau. Maintenez le bouton Musique enfoncé pendant 2 secondes pour passer au morceau suivant.

2. Pendant la lecture de la musique locale, Maintenez le bouton Musique enfoncé enda nt plus de 3 secondes pour activer le réglage du volume.

3. Pendant la lecture de la musique locale, si vous appuyez de nouveau brièvement sur le bouton Musique, la musique locale en cours de lecture sera immédiatement mise en pause.

4. Activez la fonction sans fil dans les paramètres de votre téléphone, puis recherchez 《ADV01》 pour établir une connexion sans fil. Dès que la connexion est établie avec succès, le voyant LED du bouton sans fil clignote jusquà ce que la fonction sans fil soit désactivée. La musique locale en cours de lecture est alors immédiatement mise en pause.

5. Ouvrez ensuite l'application. Appuyez brièvement sur le bouton sans fil de la balançoire ou sur le bouton Lecture de l'application sur votre téléphone pour lancer la lecture de la musique de l'application. Si vous appuyez de nouveau brièvement sur lun de ces deux boutons, la musique de l'application sera mise en pause.

(Remarque : Pendant la lecture de musique via la connexion sans fil, vous pouvez appuyer brièvement sur le bouton Lecture/Pause de la télécommande pour basculer vers la musique intégrée de la balancelle.Pendant la lecture de musique sans fil, vous pouvez régler le volume à l'aide des boutons VOL + et VOL -. Les boutons Précédent et Suivant permettent de parcourir les morceaux de musique intégrés.)

6. Lors du passage dune application audio ou vidéo à une autre sur le téléphone, la musique locale ne démarre pas automatiquement.

7. Pendant la lecture de la musique ou dune vidéo depuis l'application, appuyez brièvement sur le bouton Musique de la balançoire pour lancer la lecture de la musique locale. Le système passe alors du mode Musique de l'application au mode Musique locale.
(Remarque : En raison des différences entre les systèmes d'exploitation, certains téléphones peuvent nécessiter d'appuyer deux fois sur le bouton Musique locale pour basculer vers la lecture de la musique intégrée.)

8. Pendant la lecture de musique locale, appuyez brièvement sur le bouton Sans fil ou sur le bouton apps Player pour lire la musique via la connexion sans fil. L'appareil passe alors du mode musique locale au mode musique sans fil.

9. Lorsque le sans fil est désactivé sur le téléphone, la musique sans fil en cours de lecture sarrête et le voyant LED du bouton sans fil cesse de clignoter. Cependant, la musique locale en cours de lecture n'est pas affectée.

CONSIGNES DE SECURITE

⚠ AVERTISSEMENT

1. Garder la ceinture de securite attachee pendant l'utilisation.

2. Ne jamais laisser l'enfant sans surveillance.

3. Age d'utilisation : 0 a 9 mois.

4. Le poids maximum supporte par ce produit est de 9 KG.

5. NE PAS deplacer ou soulever le produit en tenant la moustiquaire.

6. NE PAS deplacer ou soulever le produit lorsque l'enfant est dans le siege.

7. NE PAS suspendre d'autres objets a la canopee.

8. NE PAS placer le produit en hauteur (table, escaliers ou autre surface elevee) car il pourrait tomber et provoquer des blessures.

9. Il est dangereux d'utiliser ce produit sur une surface surelevee.

10. NE PAS utiliser le produit sur une surface molle (canape, lit) pour eviter les chutes et risques d'etouffement.

11. NE PAS l'utiliser pour les bebes pouvant se mettre debout seuls afin d'eviter les risques de coincement dans la ceinture ou d'etranglement.

12. Ce produit n'est pas classe comme jouet.

13. Lorsqu'un lecteur de musique est connecte, s'assurer que le volume est initialement regle au minimum.

14. NE PAS utiliser le produit si des pieces sont manquantes ou cassees. Ne jamais substituer des pieces.

15. Tenir le produit eloigne du feu.

SPECIFICATIONS DU PRODUIT

Nom du produit	Balancelle pour bebe
Modele	D008-UP
Tension d'entree	100–240 V / 50/60 Hz, 0.5 A Max
Tension de sortie	DC 5V / 1A
Age d'utilisation	0–9 mois poids max 9KGS
Dimensions produit	610 × 610 × 680 mm
Dimensions emballage	520 × 150 × 400 mm
Poids brut	4.7 kg
Poids net	4.0 kg
Norme	EN12790, EN71-3,ROHS
Avertissement	Ne pas utiliser un adaptateur non compatible

⚠ AVERTISSEMENT

- Pas de court-circuit sur les bornes d'alimentation.
- Tenir l'adaptateur hors de portee des enfants pendant l'utilisation.
- Verifier regulierement l'adaptateur et les accessoires ; en cas de dommage, cesser immediatement l'utilisation.
- Fonction de protection automatique : lorsque la balancelle fonctionne en continu pendant une heure, elle coupe automatiquement l'alimentation.

NETTOYAGE ET ENTRETIEN

Coussin du siege : Le coussin est amovible et lavable. Il est recommande de le laver a la main et non en machine. Apres l'avoir trempe dans l'eau avec un detergent doux, rincer a l'eau claire, essorer et laisser secher a plat, a l'abri du soleil direct.

Rembourrage interieur : Mousse resine ignifugee. Attention ! Le lavage en machine, le blanchiment et le sechage en machine sont interdits.

AVERTISSEMENT

RISQUES DE CHUTE ET D'ETRANGLEMENT : Des nourrissons ont ete victimes de blessures a la tete en tombant de balancelles et des cas d'etranglement ont ete signales.

- TOUJOURS utiliser les sangles de securite. Les ajuster pour qu'elles soient bien ajustees.
- CESSER l'utilisation lorsque le nourrisson tente de grimper hors du siege (environ 9 mois).
- Rester pres du bebe et le surveiller pendant l'utilisation. Ce produit n'est pas securise pour le sommeil ; si le bebe s'endort sans surveillance, le retirer immediatement et le placer sur une surface de couchage ferme et plate (lit, berceau).
- TOUJOURS placer la balancelle au sol. Ne jamais l'utiliser sur une surface surelevee.

SUFFOCATION : Les nourrissons ont un controle limite de la tete et du cou. Si le siege est trop droit, la tete du nourrisson peut basculer vers l'avant et comprimer les voies respiratoires.

- TOUJOURS maintenir le siege de la balancelle en position completement inclinee jusqu'a ce que le nourrisson ait au moins 4 mois ET puisse tenir sa tete sans aide.

⚠ AVERTISSEMENT

Pour prevenir les risques d'etouffement, utiliser un couvercle adhesif pour sac afin de le tenir eloigne du bebe.

AVERTISSEMENT

- Ne jamais laisser l'enfant sans surveillance.
- Ne pas utiliser ce produit une fois que votre enfant peut s'asseoir seul ou pese plus de 9 kg.
- Ce produit n'est pas prevu pour des periodes de sommeil prolongees.
- Ne pas utiliser ce produit sur une surface surelevee (ex. : une table).
- Toujours utiliser le systeme de retenue.
- Pour eviter les blessures, s'assurer que les enfants sont eloignes lors du deploiement et du pliage du produit.
- Ne pas laisser les enfants jouer avec ce produit.
- Ne pas deplacer ni soulever ce produit avec le bebe a l'interieur.
- Lorsque le produit est connecte a un lecteur de musique, s'assurer que le volume est regle a un niveau faible.
- Ce produit ne remplace pas un lit ou un berceau. Si l'enfant doit dormir, il doit etre place dans un lit ou berceau adapte.
- Ne pas utiliser le produit si des composants sont casses ou manquants.
- Ne pas utiliser d'accessoires ou de pieces de rechange autres que ceux approuves par le fabricant.
- Les transformateurs utilises avec la balancelle doivent etre regulierement inspectes pour detecter tout dommage sur le cordon, la fiche, le boitier ou d'autres pieces ; en cas de dommage, ne pas les utiliser.
- La balancelle ne doit etre utilisee qu'avec le transformateur recommande.
- Instructions de stockage (ex. : retirer les piles, ranger hors de portee des enfants, ...).

DE

symex

BEDIENUNGSANLEITUNG
D008-UP BABYWIPPE

SYM3467

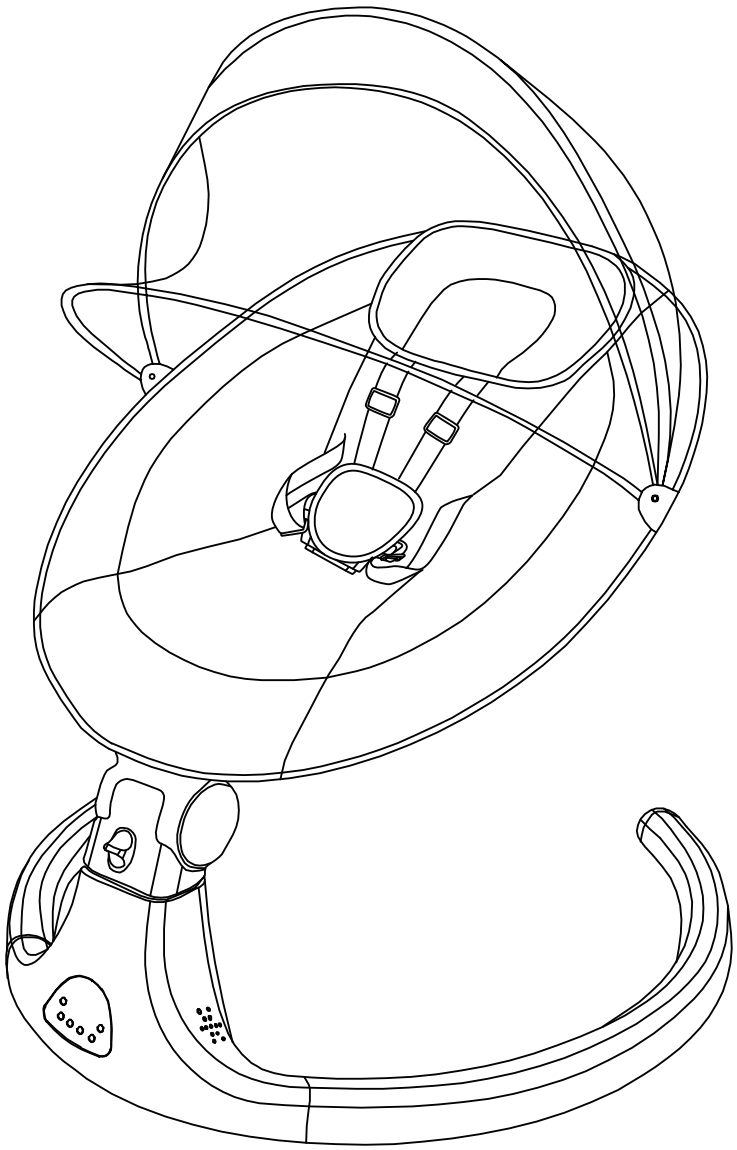

BITTE ALLE ANWEISUNGEN VOR DER NUTZUNG LESEN UND FUER SPAETERE REFERENZ AUFBEWAHREN.

INHALTSVERZEICHNIS

Teileliste	31
Montage der Babyschaukel	32-34
Stromversorgung	35
Anweisungen für die Batterie der Fernbedienung	36
Anweisungen für die Fernbedienung	37
Anweisungen für den Touchscreen	37
Anweisungen für das Musikpanel	38
Sicherheitshinweise	39
Produktspezifikationen	40
Warnung	41-42

TEILELISTE

Ax1

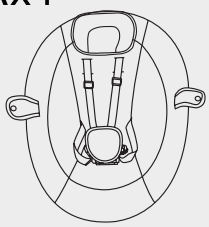

Sitz

Bx1

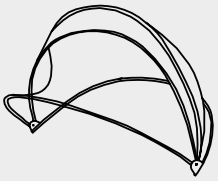

Moskitonetz

Cx2

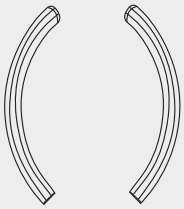

Fussrohre

Dx1



Motor

Ex1

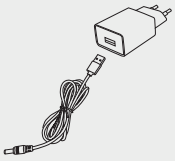

Netzteil

Fx1



Rohr 1

Gx1



Verbindungss-
tueck

Hx1

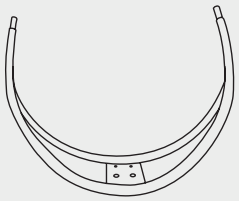

Rohr 2

Ix1



Fernbedienung

Jx6



3.5*16

Schraube

Kx2



Schraube 5*18

Lx1



Schrauben-
zieher 3*130

MONTAGE DER BABY SCHAUKEL

1. MONTAGEANLEITUNG (Nur von Erwachsenen durchzufuehren)

(1) Fussrohre und Motor montieren

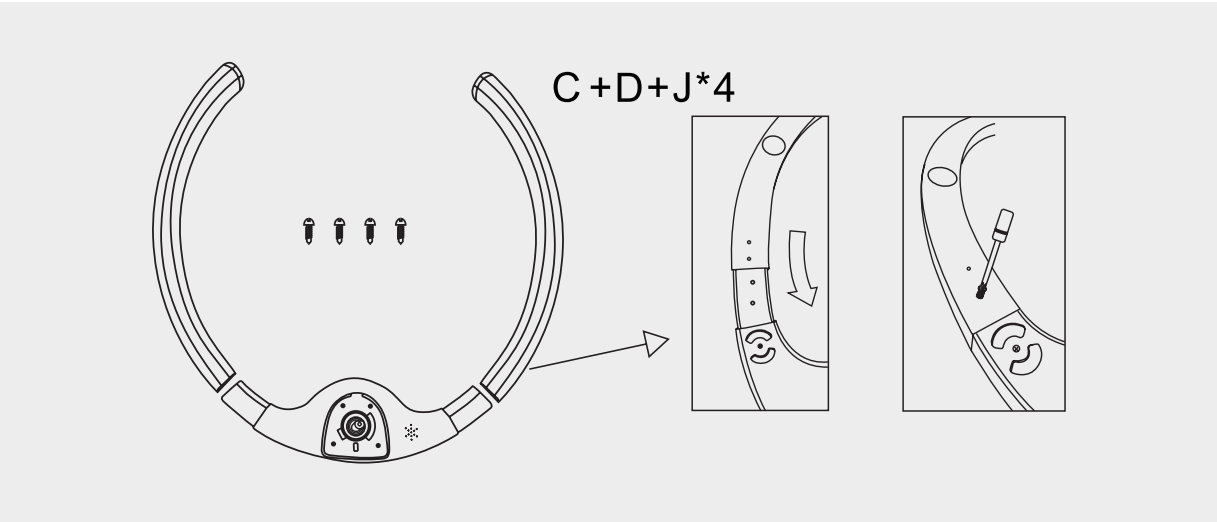

(2) Sitzrahmen montieren

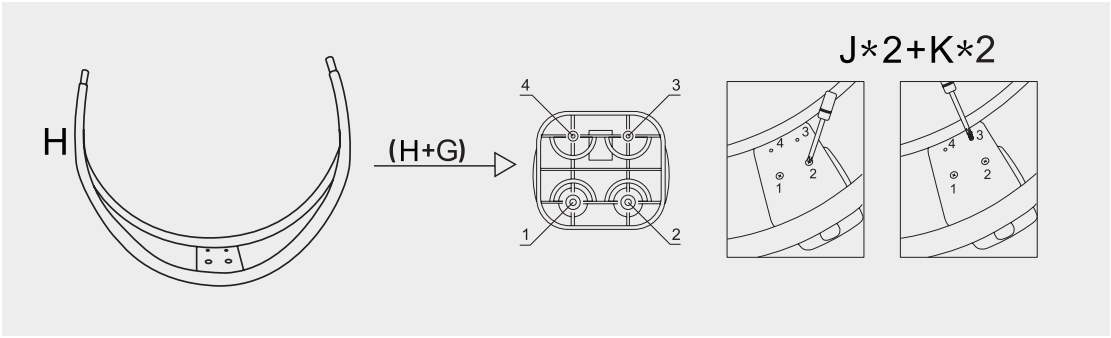

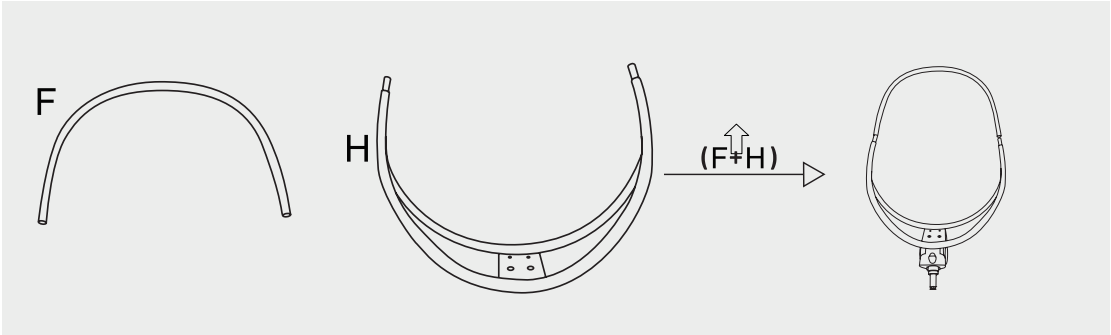

(3) Sitzbezug anbringen

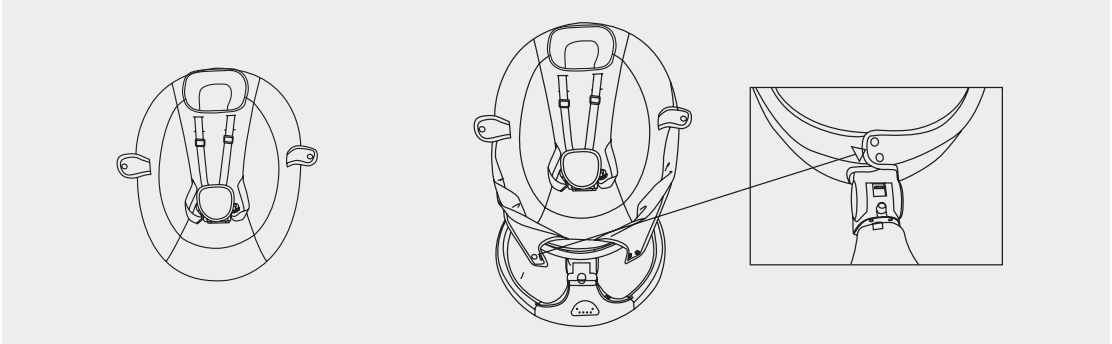

(4) Moskitonetz installieren

Zuerst das Dach abdecken, dann mit einer Deckenklemme befestigen, anschliessend das Netz nach unten ziehen und mit Gummibändern sichern.

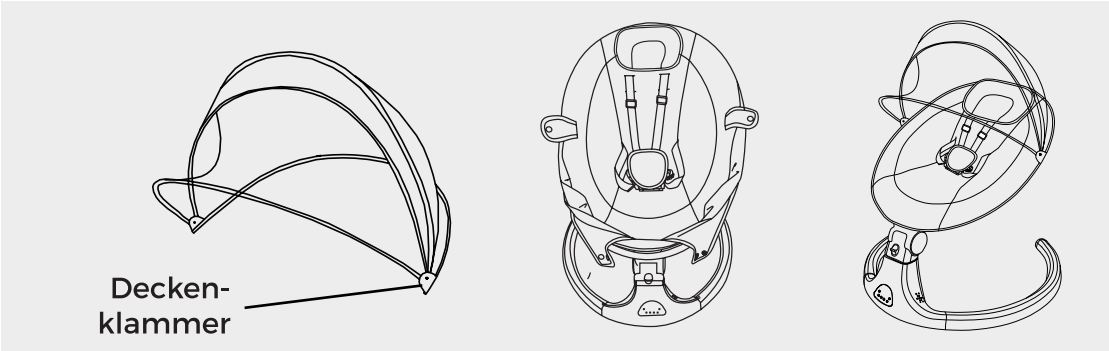

2. WINKELEINSTELLUNG
(Erwachsene halten beim Verstellen das obere Ende des Sitzrohres fest)

1) Halbiegende Position

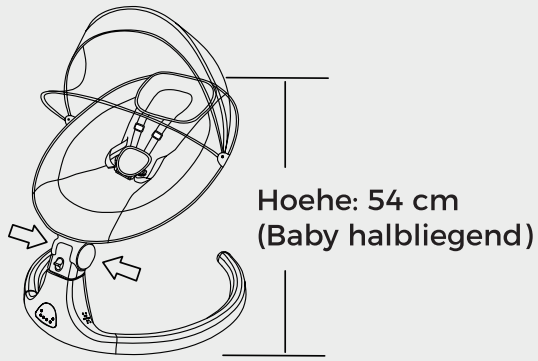

(2) Liegende Position
Achtung: Das maximale Gewicht fuer die dritte Stufe betraegt 0-9 KG und darf 9 KG nicht ueberschreiten.



3) Winkel entriegeln und verriegeln

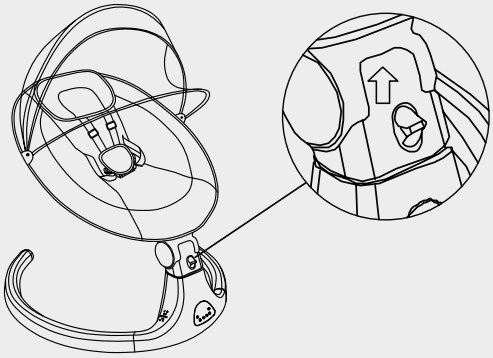

Nach oben druecken zum Entsperren
(Schaukeln moeglich)

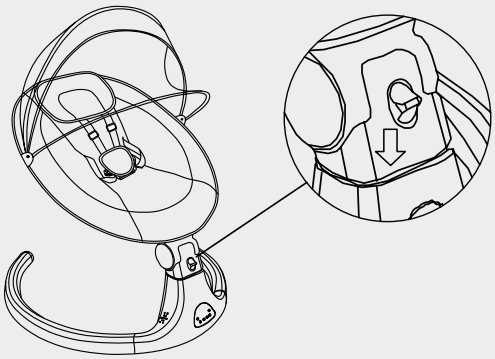

Nach unten druecken zum Sperren
(Schaukeln nicht moeglich)

3. FALTEINSTELLUNG

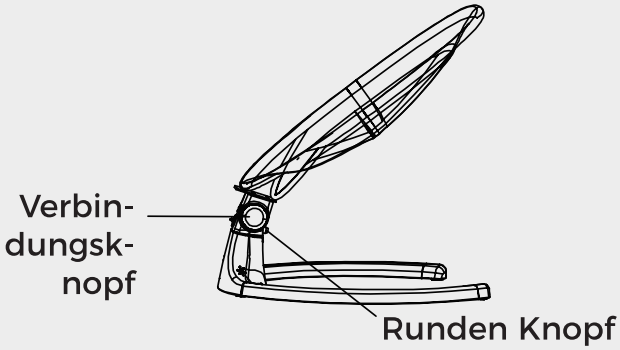

(1) Druecken Sie den runden Knopf und dann den Verbindungsknopf bis in die unterste Position.

(2) Nachdem das Produkt vollstaendig gefaltet wurde, kann es nicht mehr verwendet werden.

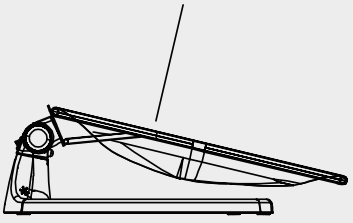

STROMVERSORGUNG

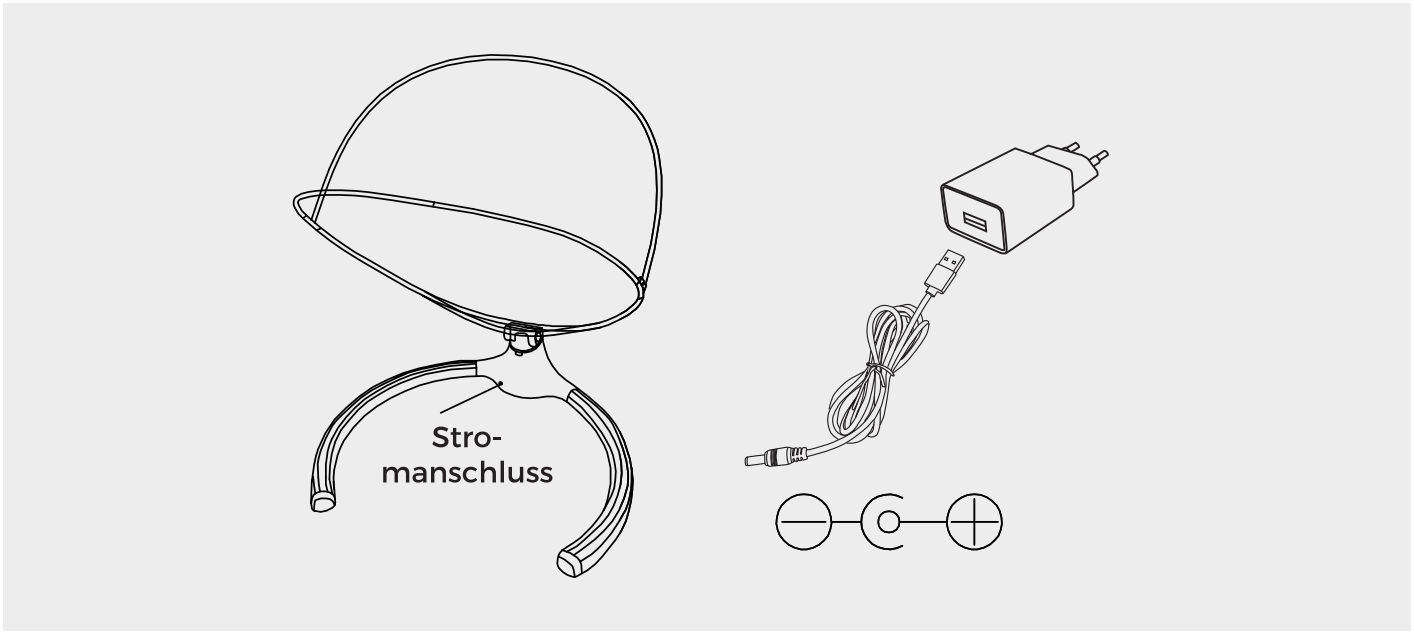

*** Option 1:** Die Standard-Stromversorgung erfolgt ueber das mitgelieferte 5-mm-Netzteil. Die Eingansspannung betraegt 100-240 V AC, 50/60 Hz; die Ausgangsspannung betraegt 5 V DC, 1 A.

*** Option 2:** Eine Powerbank kann voruebergehend als Stromquelle verwendet werden, da die Spannung jedoch nur 5 V betraegt, kann die Leistung unzureichend sein. Eine dauerhafte Nutzung wird daher nicht empfohlen.

ANWEISUNGEN FUR DIE BATTERIE DER FERNBEDIENUNG

1. Entfernen Sie vor der ersten Verwendung die Batterie-Isolierlasche aus der Fernbedienung.

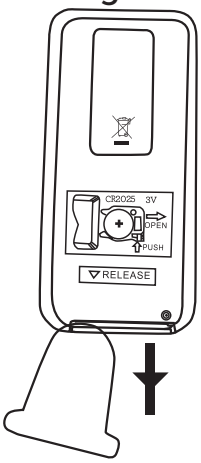

2.So wechseln Sie die Batterie:

Batterie: CR2025 3 V

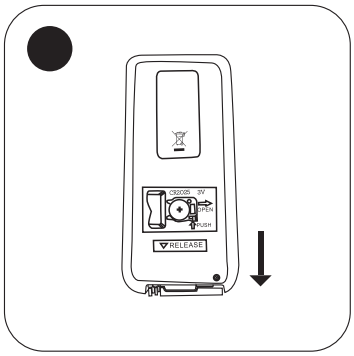

(1)öffnen Sie das Batteriefach
Schieben Sie den Batteriefachdeckel in Pfeilrichtung, um ihn zu öffnen.

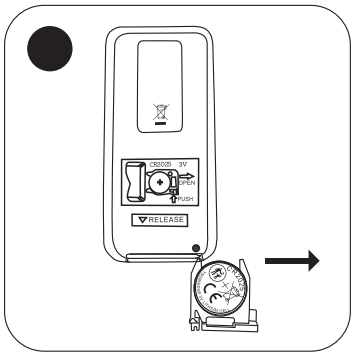

(2)Entfernen Sie die alte Batterie
Nehmen Sie die alte Batterie aus der Batteriehalterung heraus.

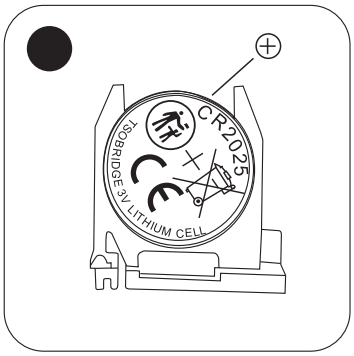

(3)Setzen Sie die neue Batterie ein.
Setzen Sie die neue CR2025-Batterie mit der „ + “ -Seite nach oben ein.

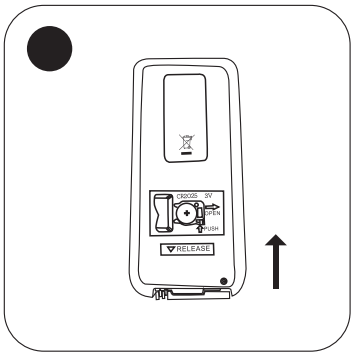

(4)Schließen Sie das Batteriefach.
Schieben Sie den Batteriefachdeckel wieder an seinen Platz und stellen Sie sicher, dass er sicher verriegelt ist.

3.Batterie Polarität

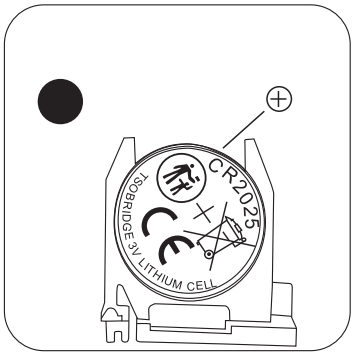

mit der „ + “ -Seite nach oben
mit der „ – “ -Seite nach oben

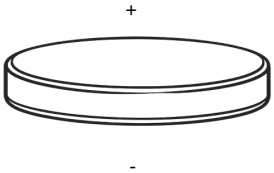

4.Warnung

- Es dürfen nur CR2025-Batterien oder Batterien desselben Typs verwendet werden.
- Keine alten und neuen Batterien zusammen verwenden.
- Keine unterschiedlichen Batterietypen zusammen verwenden.
- Achten Sie beim Einlegen der Batterie auf die richtige Polarität.
- Entfernen Sie die Batterie, wenn die Fernbedienung längere Zeit nicht verwendet wird.
- Verbrauchte Batterien sind gemäß den örtlichen Vorschriften zu entsorgen bzw. zu recyceln.
- Nicht wiederaufladbar.
- Nicht kurzschließen.
- Nicht ins Feuer werfen.
- Knopfzellen außerhalb der Reichweite von Kindern aufbewahren.
- Das Verschlucken einer Knopfzelle kann innerhalb von zwei Stunden zu schweren inneren Verätzungen führen und tödlich sein.

Wenn der Verdacht besteht, dass ein Kind eine Batterie verschluckt oder in den Körper eingeführt hat, suchen Sie unverzüglich ärztliche Hilfe auf.

5. Entsorgung der Batterie

- Das Symbol der durchgestrichenen Mülltonne auf der Batterie weist darauf hin, dass Batterien nicht über den Hausmüll entsorgt werden dürfen.
- Bitte bringen Sie verbrauchte Batterien gemäß den örtlichen Vorschriften zu einer geeigneten Sammelstelle zur Wiederverwertung.
- Eine unsachgemäße Entsorgung von Batterien kann die Umwelt und die menschliche Gesundheit schädigen.



ANWEISUNGEN FUR DIE FERNBEDIENUNG

Ein/Aus

Abspielen / Pause

Lautstaerke erhoehen

Timer Zeiteinstellung

Vorheriger Titel

Lautstaerke verringern

STOP Schaukeln stoppen

Naechster Titel

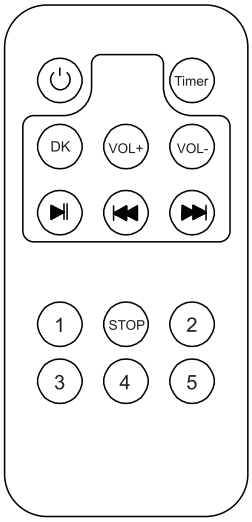

DK **Nach dem Druecken der DK-Taste den Sitz beruehren – die Wippe schaukelt automatisch 8 Minuten lang.**

Drücken Sie die DK-Taste, um die Bewegungserkennungsfunktion zu aktivieren. Die LED-Anzeige beginnt zu blinken.
Berühren Sie den Sitz leicht, um die Schaukelbewegung zu starten. Die Babyschaukel schwingt automatisch für 8 Minuten.
Um die Funktion zu deaktivieren, drücken Sie erneut die DK-Taste. Die LED-Anzeige hört auf zu blinken.

Um die Schaukelbewegung sofort zu stoppen, drücken Sie kurz die STOP-Taste auf der Fernbedienung.

1 2 3 4 5 Fuenf Schaukelmodi

ANWEISUNGEN FUR DEN TOUCHSCREEN

Fuenf Schaukelmodi

Ein/Aus

Musik abspielen/pausieren (kurz druecken)
Titel wechseln (2 Sek. gedrückt halten)
Lautstaerkeregelung (3 Sek. gedrückt halten)

Timer:
8 min / 15 min / 30 min

Kabellos (ADV01)

Touch-Schaukelfunktion
(Nach der Aktivierung den Sitz beruehren; die Wippe schaukelt automatisch 8 Minuten lang.)



Drücken Sie kurz die Taste für die Berührungserkennung, um die Funktion zu aktivieren. Die LED-Anzeige beginnt zu blinken.
Berühren Sie den Sitz leicht, um die Schaukelbewegung auszulösen. Die Babyschaukel schwingt automatisch für 8 Minuten.
Um diese Funktion zu deaktivieren, drücken Sie erneut kurz die Taste für die Berührungserkennung. Die LED-Anzeige hört auf zu blinken.
Um die Schaukelbewegung sofort zu stoppen, drücken Sie kurz die STOP-Taste auf der Fernbedienung.

ANWEITUNG FÜR DAS MUSIKMODUL

1. Schalten Sie das Gerät ein. Nach einem kurzen Druck auf die Musiktaste an der Schaukel wird die lokale Musik im Einzelwiederholungsmodus abgespielt. Halten Sie die Musiktaste 2 Sekunden lang gedrückt, um zum nächsten Titel zu wechseln.

2. Während die lokale Musik abgespielt wird,Halten Sie die Musiktaste länger als 3 Sekunden gedrückt, um die Lautstärkere-gelung zu aktivieren.

3. Während der Wiedergabe der lokalen Musik wird die aktuell wiedergegebene lokale Musik sofort angehalten, wenn Sie die Musiktaste erneut kurz drücken.

4. Aktivieren Kabellos Drahtlosfunktion in den Einstellungen Ihres Telefons und suchen Sie nach 《ADV01》, um eine Bluetooth-Verbindung herzustellen. Sobald die erbindung erfolgreich hergestellt wurde, blinkt die LED-Anzeige der Kabellos-Taste, bis Kabellos wieder ausgeschaltet wird. Die aktuell wiedergegebene lokale Musik wird sofort angehalten.

5. Offnen Sie anschliebend die App. Drücken Sie kurz die Kabellos-Taste an der Schaukel oder die Wiedergabetaste in der App auf Ihrem Telefon, um die Musikwiedergabe der App zu starten. Drücken Sie anschliebend eine der beiden Tasten erneut kurz, wird die Musikwiedergabe der App angehalten.
(Hinweis: Während der Musikwiedergabe über die drahtlose Verbindung können Sie kurz die Wiedergabe-/Pause-Taste auf der Fernbedienung drücken, um zur integrierten Musik der Babyschaukel zu wechseln.Während der Wiedergabe von drahtloser Musik können Sie die Lautstärke mit den Tasten VOL und VOL einstellen. Mit den Tasten Zurück und Weiter können Sie zwischen den integrierten Musiktiteln wechseln.)

7. Während der Wiedergabe von Audio- oder Videoinhalten über die App drücken Sie kurz die Musiktaste an der Schaukel, um die lokale Musikwiedergabe zu starten. Das System wechselt dabei vom App-Musikmodus in den Modus für lokale Musikwiedergabe.
(Hinweis: Aufgrund von Unterschieden zwischen den Betriebssystemen kann es bei einigen Mobiltelefonen erforderlich sein, die Taste Lokale Musik zweimal zu drücken, um zur Wiedergabe der integrierten Musik zu wechseln.)

8. Während der Wiedergabe der lokalen Musik drücken Sie kurz die Kabellos-Taste oder die Wiedergabetaste in der App, um die Kabellos-Musikwiedergabe zu starten. Das System wechselt dabei vom Modus für lokale Musikwiedergabe in den Kabellos-Modus.
9. Wenn Kabellos auf dem Telefon ausgeschaltet wird, wird die aktuell wiedergegebene Kabellos-Musik beendet und die LED-Anzeige der Kabellos-Taste hört auf zu blinken. Die aktuell wiedergegebene lokale Musik bleibt davon unberührt.

SICHERHEITSHINWEISE

⚠ WARNUNG

1. Den Sicherheitsgurt waehrend der Nutzung angelegt lassen.

2. Das Kind niemals unbeaufsichtigt lassen.

3. Geeignetes Alter: 0 bis 9 Monate.

4. Das maximale Gewicht fuer dieses Produkt betraegt 9 KG.

5. Das Produkt NICHT am Moskitonetz tragen oder bewegen.

6. Das Produkt NICHT bewegen oder anheben, waehrend sich das Kind im Sitz befindet.

7. KEINE anderen Gegenstaende an der Verdeck aufhaengen.

8. Das Produkt NICHT erhoeht aufstellen (Tisch, Treppe oder andere erhoehte Flaechen), da es herunterfallen und Verletzungen verursachen kann.

9. Es ist gefaehrlich, dieses Produkt auf einer erhoehten Flaeche zu verwenden.

10. Das Produkt NICHT auf weichen Unterlagen (Sofa, Bett) verwenden, um Stuerze und Erstickungsgefahr zu vermeiden.

11. NICHT fuer Babys verwenden, die eigenstaendig stehen koennen, um Gefährdungen wie Verfangen im Sicherheitsgurt oder Strangulierung zu vermeiden.

12. Dieses Produkt ist kein Spielzeug.

13. Beim Anschluss eines Musikabspielgeraets sicherstellen, dass die Lautstaerke anfangs niedrig eingestellt ist.

14. Das Produkt NICHT verwenden, wenn Teile fehlen oder beschaedigt sind. Teile niemals durch andere ersetzen.

15. Das Produkt von Feuer fernhalten.

PRODUKTSPEZIFIKATIONEN

Produktname	Babywippe
Modellnummer	D008-UP
Eingangsspannung	100–240 V / 50/60 Hz, 0.5 A Max
Ausgangsspannung	DC 5V / 1A
Geeignetes Alter	0–9 Monate max. Gewicht 9KGS
Produktabmessungen	610 × 610 × 680 mm
Verpackungsabmessungen	520 × 150 × 400 mm
Bruttogewicht	4.7 kg
Nettogewicht	4.0 kg
Norm	EN12790, EN71-3,ROHS
Warnung	Kein nicht passendes Netzteil verwenden

⚠ WARNUNG

- Kein Kurzschluss an den Stromanschluessen.
- Das Netzteil waehrend der Nutzung ausser Reichweite von Kindern halten.
- Netzteil und Zubehoer regelmaessig pruefen; bei Beschaedigung sofort die Verwendung einstellen.
- Automatische Schutzfunktion: Wenn die Wippe eine Stunde lang ununterbrochen laeuft, schaltet sie sich automatisch ab.

REINIGUNG UND PFLEGE

Sitzkissen: Das Kissen ist abnehmbar und waschbar. Es wird empfohlen, es von Hand zu waschen, nicht in der Waschmaschine. Nach dem Einweichen in Wasser mit einem milden Reinigungsmittel mit klarem Wasser abspuelen, ausringen und flach, ausserhalb direkter Sonneneinstrahlung, trocknen lassen.

Innenfuellung: Feuerfeste Hartschaumstoff-Fuellung. Achtung! Maschinenwaschen, Bleichen und Trocknernutzung sind verboten.

WARNUNG

WARNUNG - STURZ- UND STRANGULIERUNGSGEFAHR: Babys haben Kopfverletzungen durch Stuerze aus Wippen erlitten und es wurden Strangulierungsfaelle gemeldet.

- IMMER den Sicherheitsgurt verwenden und eng anlegen.
- Die Nutzung EINSTELLEN, wenn das Baby versucht, aus dem Sitz zu klettern (ca. 9 Monate).
- In der Naehe des Babys bleiben und es waehrend der Nutzung beaufsichtigen. Dieses Produkt ist nicht zum Schlafen geeignet; falls das Baby unbeaufsichtigt einschlaeft, das Baby sofort auf eine feste, flache Schlafunterlage (Wiege oder Bettchen) umlegen.
- Die Wippe IMMER auf dem Boden aufstellen. Niemals auf einer erhoehten Flaeche verwenden.

ERSTICKUNGSGEFAHR: Babys haben eine eingeschraenkte Kontrolle ueber Kopf und Nacken. Wenn der Sitz zu aufrecht ist, kann der Kopf des Babys nach vorne fallen und die Atemwege blockieren.

- Den Sitz IMMER vollstaendig zurueckgeneigt halten, bis das Baby mindestens 4 Monate alt ist UND den Kopf ohne Hilfe halten kann.

⚠ WARNUNG

Um Erstickungsgefahr zu vermeiden, einen selbstklebenden Beuteldeckel verwenden, um die Verpackung von Babys fernzuhalten.

WARNUNG

- Das Kind niemals unbeaufsichtigt lassen.
- Dieses Produkt nicht mehr verwenden, sobald Ihr Kind eigenstaendig sitzen kann oder mehr als 9 KG wiegt.
- Dieses Produkt ist nicht fuer laengere Schlafphasen vorgesehen.
- Dieses Produkt nicht auf einer erhoehten Flaeche (z. B. einem Tisch) verwenden.
- Immer das Sicherheitssystem verwenden.
- Um Verletzungen zu vermeiden, sicherstellen, dass Kinder beim Auf- und Zuklappen des Produkts ferngehalten werden.
- Kinder nicht mit diesem Produkt spielen lassen.
- Dieses Produkt nicht mit einem Baby darin bewegen oder anheben.
- Wenn das Produkt an ein Musikabspielgeraet angeschlossen ist, sicherstellen, dass die Lautstaerke niedrig eingestellt ist.
- Dieses Produkt ersetzt kein Bettchen oder Babybett. Wenn das Kind schlafen muss, ist es in ein geeignetes Bettchen zu legen.
- Das Produkt nicht verwenden, wenn Teile beschaedigt oder fehlend sind.
- Kein Zubehoer oder Ersatzteile verwenden, die nicht vom Hersteller zugelassen sind.
- Transformatoren fuer die Babywippe sind regelmaessig auf Schaeden am Kabel, Stecker, Gehaeuse und anderen Teilen zu pruefen; bei Beschaedigung duerfen sie nicht verwendet werden.
- Die Babywippe darf nur mit dem empfohlenen Transformator verwendet werden.
- Aufbewahrungshinweise (z. B. Batterien entnehmen, ausser Reichweite von Kindern aufbewahren, ...).

EN

symex

INSTRUCTION MANUAL
D-008UP BABY ROCKER

SYM3467

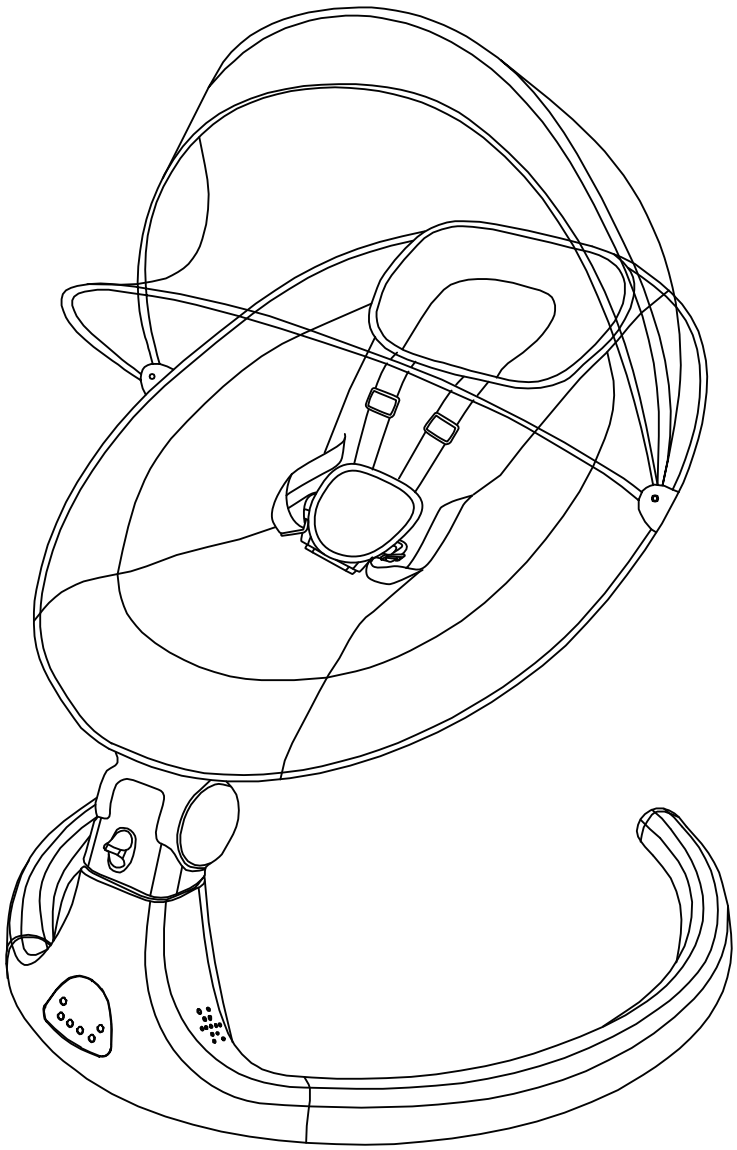

PLEASE READ ALL INSTRUCTIONS BEFORE USE
AND KEEP FOR FUTURE REFERENCE

TABLE OF CONTENTS

Component List	45
Swing Assembly	46-48
Power Supply	49
Remote Control Battery Instructions	50
Remote Control Instructions	51
Touch Screen Instructions	51
Music Panel Instructions	52
Safety Instructions	53
Product Specifications	54
Warning	55-56

COMPONENT LIST

Ax1

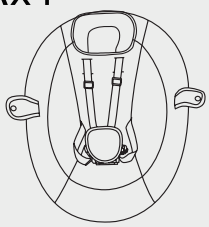

Seat

Bx1

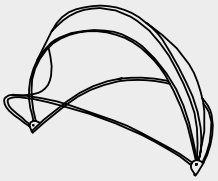

Mosquito net

Cx2

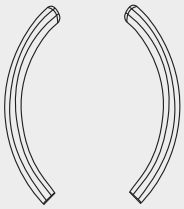

Foot tubes

Dx1



Motor

Ex1

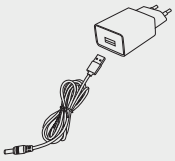

Adapter

Fx1



Tube 1

Gx1



Joint

Hx1

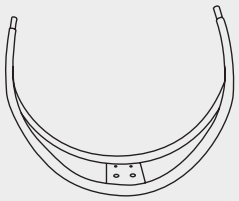

Tube 2

Ix1



Remote Controller

Jx6



3.5*16

Screw

Kx2



Screw 5*18

Lx1



Screwdriver 3*130

HOW TO ASSEMBLE THE BABY ROCKER

1. ASSEMBLY METHOD (This should be done by an adult)

(1) Assemble the foot tubes and motor

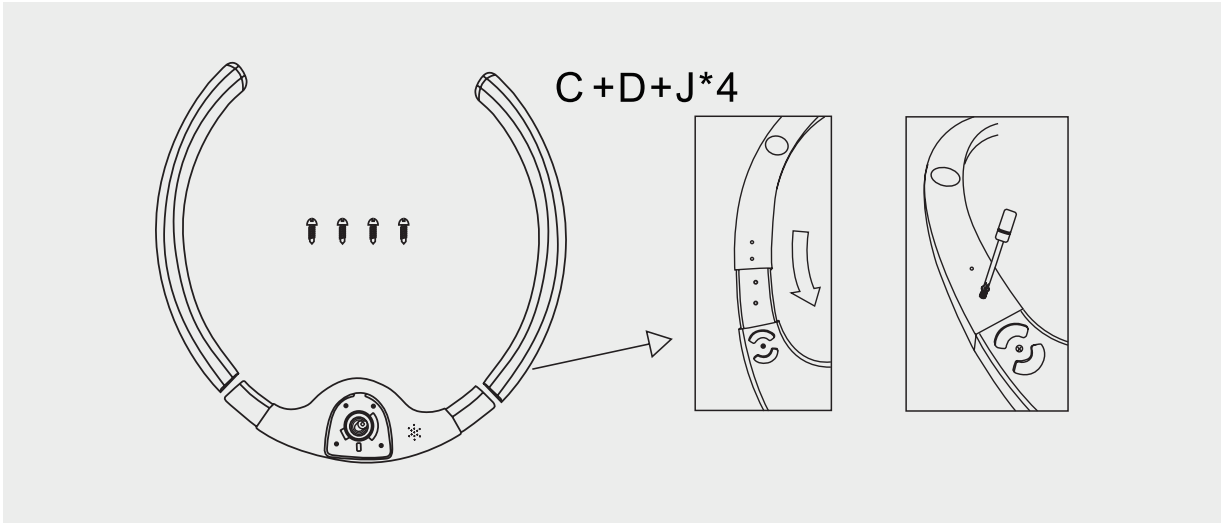

(2) Assemble the seat frame

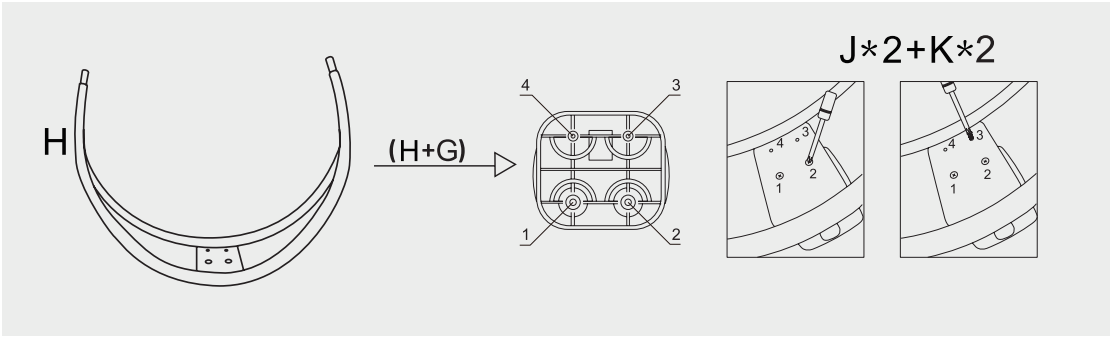

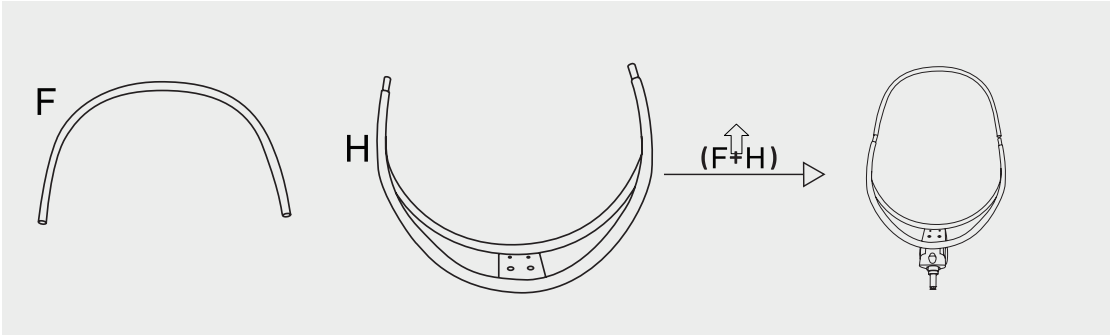

(3) Install the seat cover

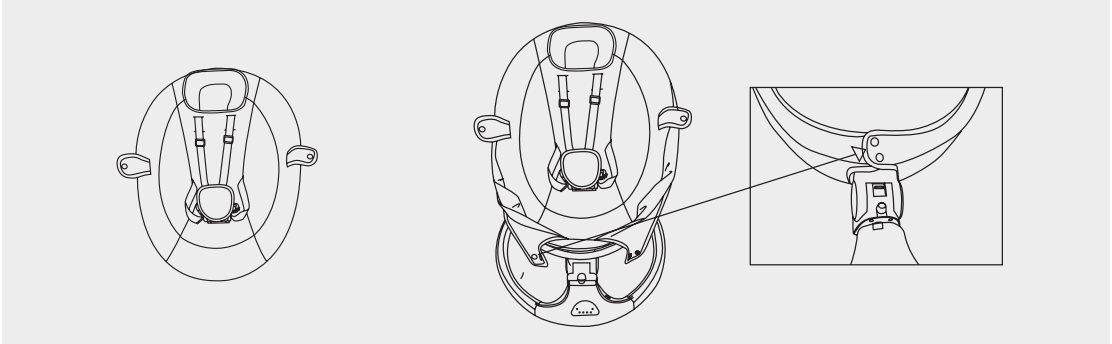

(4) Install the mosquito net

Firstly, cover the ceiling, then fix the ceiling with a ceiling clamp, finally pull down the tent and secure it with rubber bands.

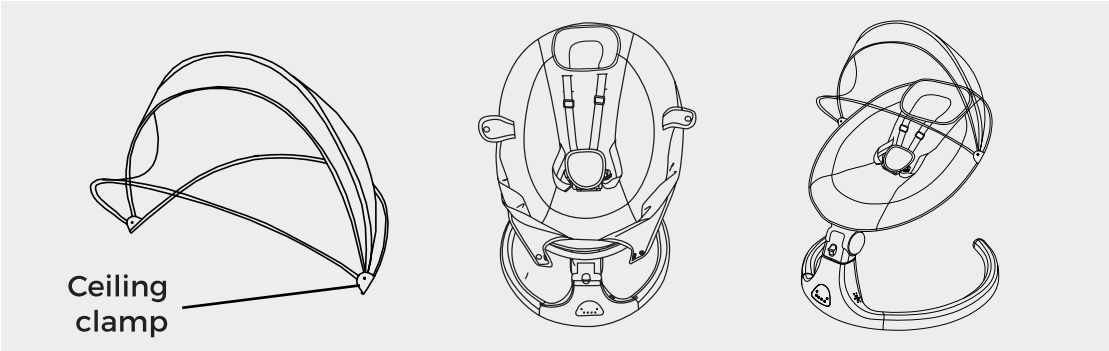

HOW TO ASSEMBLE THE BABY ROCKER

2. ANGLE ADJUSTMENT

(Adults hold the top of the seat pipe/tube with their hands when adjusting the gear)

1) Half-lying position angle

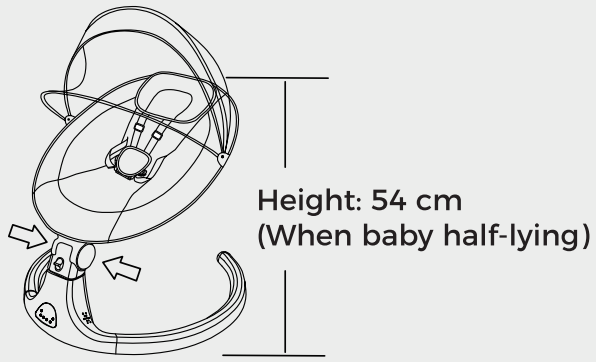

(2) Lying position angle
Warning: The weight of the third gear is 0–9 KGS and cannot exceed 9 KGS.

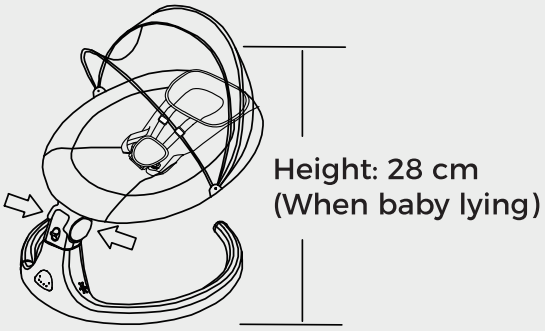

3) Angle unlock and lock

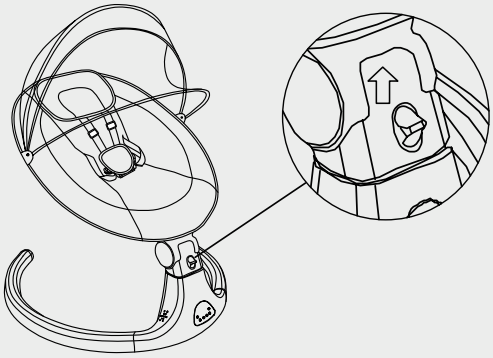

Push upward to unlock (can swing)

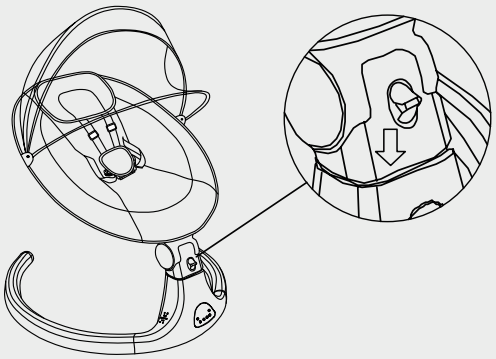

Push down to lock (cannot swing)

3. FOLDING ADJUSTMENT

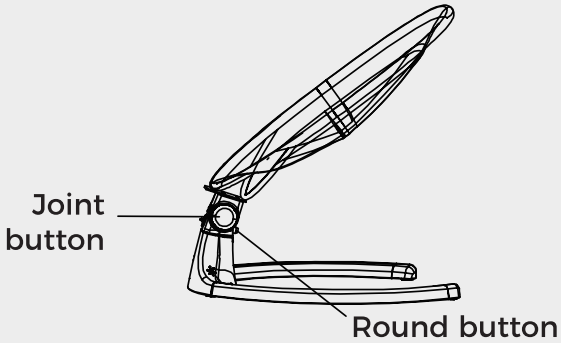

(1) Press the round button, then press the joint button to the lowest position.

(2) After folding to the lowest angle, this product cannot be used.

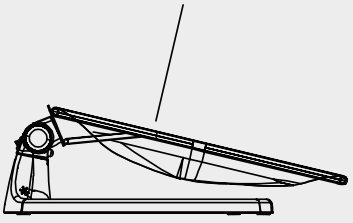

POWER SUPPLY

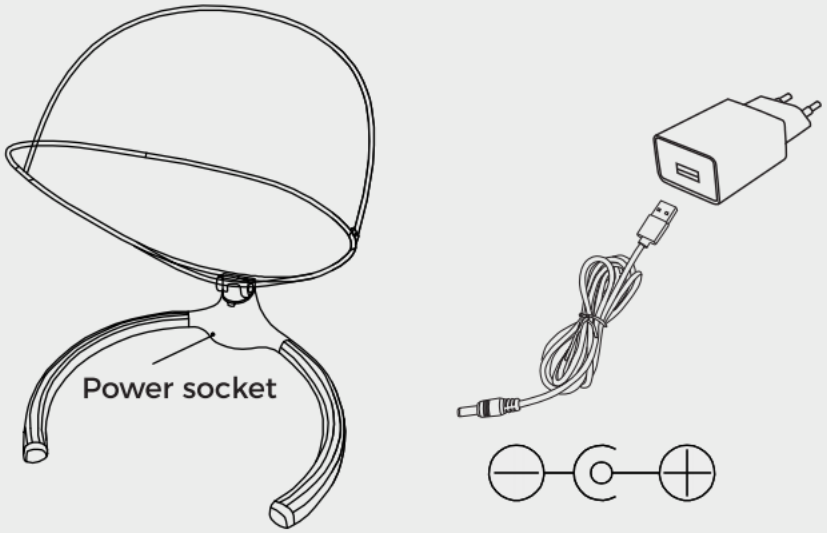

*** One:** The standard power supply is the 5 mm adapter supplied with the product. The adapter input voltage is AC 100–240 V, 50/60 Hz; the output voltage is DC 5 V, 1 A.

*** Two:** The power bank can be used for temporary power supply, but because the voltage is only 5 V, there may be insufficient power, so long-term use is not recommended.

REMOTE CONTROL BATTERY INSTRUCTIONS

1.Before first use, pull out the battery insulation tab from the remote control.

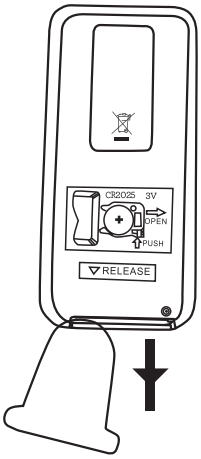

2.How to replace the battery:

Battery:CR2025 3V

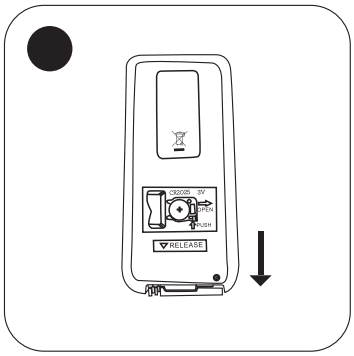

(1)Open the battery compartment
Push the battery cover in the direction of the arrow to open it.

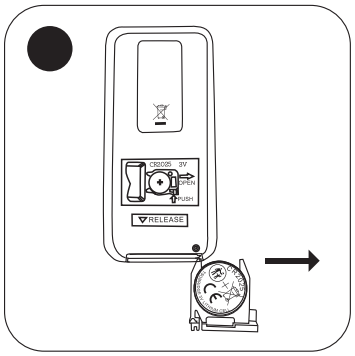

(2)Remove the old battery
Take the old battery out of the battery holder.



(3)Install the new battery
Insert the new CR2025 battery with the “ + ” side facing up.

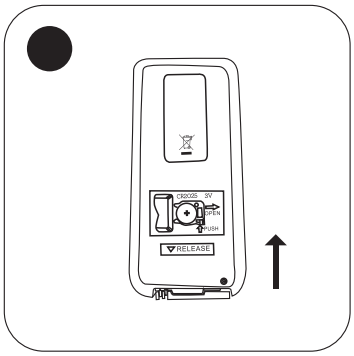

(4)Close the battery compartment
Slide the battery cover back into place and make sure it is securely locked.

3.Battery Polarity

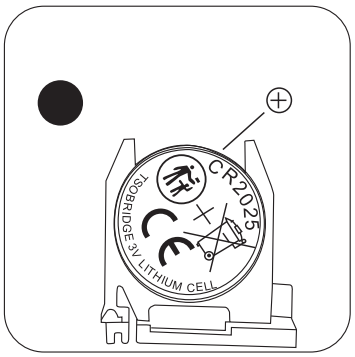

“ + ” side up
“ - ” side down

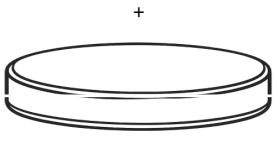

4.Warning

- Only CR2025 batteries or models of the same specification can be used.
- Do not mix old and new batteries.
- Do not mix different types of batteries.
- The battery polarity must be installed correctly.
- Please remove the battery when not in use for a long time.
- Waste batteries should be recycled according to local regulations.
- Not rechargeable.
- Do not short-circuit.
- Do not throw it into the fire.
- Keep button batteries out of the reach of children.
- Swallowing a button battery can cause severe internal burns within two hours and may result in death.
- If you suspect a child has swallowed or inserted a battery, seek immediate medical attention.

5. Battery Disposal

- The crossed-out wheeled bin symbol on the battery indicates that batteries must not be disposed of with household waste.
- Please return used batteries to an appropriate collection facility for recycling in accordance with local regulations.
- Improper disposal of batteries may harm the environment and human health.

REMOTE CONTROL INSTRUCTIONS

Power on/off

Play / Pause

VOL+ Volume up

Timer Timer setting

Previous song

VOL- Volume down

STOP Stop swing

Next song



DK **After clicking the DK button, then touch the seat - it will keep swinging for 8 minutes automatically.**

Press the DK button to activate the motion detection function. The LED indicator will flash continuously. Gently touch the seat to start the swing. The swing will automatically operate for 8 minutes.
To deactivate the motion detection function, press the DK button again. The LED indicator will stop flashing.
To stop the swinging immediately, briefly press the STOP button on the remote control.

1 2 3 4 5 Five swing modes

TOUCH SCREEN INSTRUCTIONS

Five swing mode

Power on/off

Music play/pause
(short press)
Music switch
(long press 2 s)
Volume control
(long press 3 s)

Timer button:
8 min / 15 min / 30 min

Wireless (ADV01)

Touch sense swing



Briefly press the Touch-Sensing Swing button to activate the function. The LED indicator will flash continuously.Gently touch the seat to start the swing. The swing will automatically operate for 8 minutes.
To deactivate the touch-sensing function, briefly press the Touch-Sensing Swing button again. The LED indicator will stop flashing.To stop the swinging immediately, briefly press the STOP button on the remote control.

MUSIC PANEL INSTRUCTIONS

1. Turn on the power button, after short press the music button on the swing, the local music will start to play in single loop mode unless you long press the music button for 2 seconds to switch to the next song.

2. During playing local music, if you long press the music button for more than 3 seconds, it will activate volume adjustment.

3. During playing local music, if you short press the music button again,the currently playing local music will be paused immediately.

4. Turn on the wireless switch in your phone's settings, search for《ADV01》to connect wireless. As soon as connected successfully, the LED light on the wireless button will keep flashing until turn off the wireless switch, also the currently playing local music will be paused playing immediately.

5. Then open the apps,short press the wireless button on the swing or short press the apps player button on the phone,the apps music will be played,if short press any button of both of them again,the apps music will be paused.(Note:During music playback via the wireless connection, you can briefly press the Play/Pause button on the remote control to switch to the built-in music of the baby swing.During wireless music playback , you can adjust the volume using the VOL + and VOL buttons,Use the Previous and Next buttons to switch between the built-in music tracks.)

6. When switching between different audio or video apps on the phone, local music does not play automatically.

7. During playing audio or video from apps player, if short press the music player button on the swing,the local music will be played,switching from apps music mode to local music mode.(Note:Due to differences between operating systems, some mobile phones may require pressing the Local Music button twice to switch to playback of the built-in music.)

8. During playing local music, if short press the wireless button or apps player button, it could play wireless music, switching from local music mode to wireless music mode.

9. When wireless is turned off from the phone, the currently playing wireless music will stop playing, and the LED light on wireless button will stop flashing,however, if wireless is turned off from the phone, the currently playing local music would not be affected.

SAFETY INSTRUCTIONS

⚠ WARNING

1. Keep the seat belt on while using.

2. Do not leave the child unattended.

3. Applicable age: 0–9 months old.

4. The maximum weight for this product is 9 KGS.

5. DO NOT move or lift the product by the mosquito net.

6. DO NOT move or lift the product when the child is in the seat.

7. DO NOT hang other items from the canopy.

8. DO NOT place the product at a high position (table top, stairs or other elevated surface) as it may fall and cause injury.

9. It is dangerous to use this product on an elevated surface.

10. DO NOT use the product on soft matter (sofa, bed) to avoid falling and cause suffocation.

11. DO NOT use it for babies who can stand up independently to prevent hidden dangers such as being entangled in the seat belt or strangled.

12. This product is not classified as a toy.

13. When the music player is connected, please make sure the volume is initially set to low.

14. DO NOT use if any parts are missing or broken. Never substitute parts.

15. Keep the product away from fire.

PRODUCT SPECIFICATIONS

Product Name	Baby Swing Chair
Product Model	D008-UP
Input Voltage	100–240 V / 50/60 Hz, 0.5 A Max
Output Voltage	DC 5V / 1A
Applicable Age	0–9 Months max weight 9KGS
Product Size	610 × 610 × 680 mm
Package Size	520 × 150 × 400 mm
Gross Weight	4.7 kg
Net Weight	4.0 kg
Executive Standard	EN12790, EN71-3,ROHS
Warning	Do not use a non-matching adapter

⚠ WARNING

- No short circuit of power terminals.
- Keep the adaptor away from the child while using.
- Check the adaptor and accessories regularly; if you find any damage, please stop using.
- Automatic protection function: when the baby rocker works continuously for one hour, it will automatically cut off the power.

CLEANING AND WASHING

Seat cushion: The seat cushion is removable and washable. It is recommended to wash by hand but not machine wash. After soaking in water and adding soft detergent, use clean water to clean it, then wring out the water and place flat, out of direct sunlight, to dry.

Inner filler: Fireproof hard resin cotton. Warning! Machine washing, bleaching and tumble drying are prohibited.

WARNING

FALL AND STRANGULATION HAZARDS: Infants have suffered head injuries falling from swings and have suffered strangulation.

- ALWAYS use restraints. Adjust to fit snugly.
- STOP using product when infant attempts to climb out (approximately 9 months).
- Stay near and watch baby during use. This product is not safe for sleep; if unsupervised baby falls asleep, remove baby as soon as possible and place baby on a firm, flat sleep surface such as a crib or bassinet.
- ALWAYS place swing on floor. Never use on any elevated surface.

SUFFOCATION HAZARDS: Infants have limited head and neck control. If the seat is too upright, infant's head can drop forward and compress the airway.

- ALWAYS keep swing seat fully reclined until infant is at least 4 months old AND can hold up head without help.

⚠ WARNING

To prevent suffocation, use an adhesive bag cover to keep it away from the baby.

WARNING

- Never leave the child unattended.
- Do not use this product once your child can sit up unaided or weighs more than 9 kg.
- This product is not intended for prolonged periods of sleeping.
- Do not use this product on an elevated surface (e.g., a table).
- Always use the restraint system.
- To avoid injury ensure that children are kept away when unfolding and folding this product.
- Do not let children play with this product.
- Do not move or lift this product with the baby inside it.
- When the product is connected to a music player, ensure that the volume of the music player is set to a low volume.
- This product does not replace a cot or a bed. Should your child need to sleep, then it should be placed in a suitable cot or bed.
- Do not use the product if any components are broken or missing.
- Do not use accessories or replacement parts other than those approved by the manufacturer.
- Transformers used with the infant swing are to be regularly examined for damage to the cord, plug, enclosure and other parts, and in the event of such damage, they shall not be used.
- The infant swing shall only be used with the recommended transformer.
- Instructions for storage (e.g., remove batteries, store away from children, ...).