REF. 218898ACT/3228416
JJA - 4 rue de Montservon
95500 Gonesse - France
www.groupe-jja.com

SIDEBOARD BUFFET

NL : DRESSOIR • EN : SIDEBOARD • FR : BUFFET • DE : SIDEBOARD

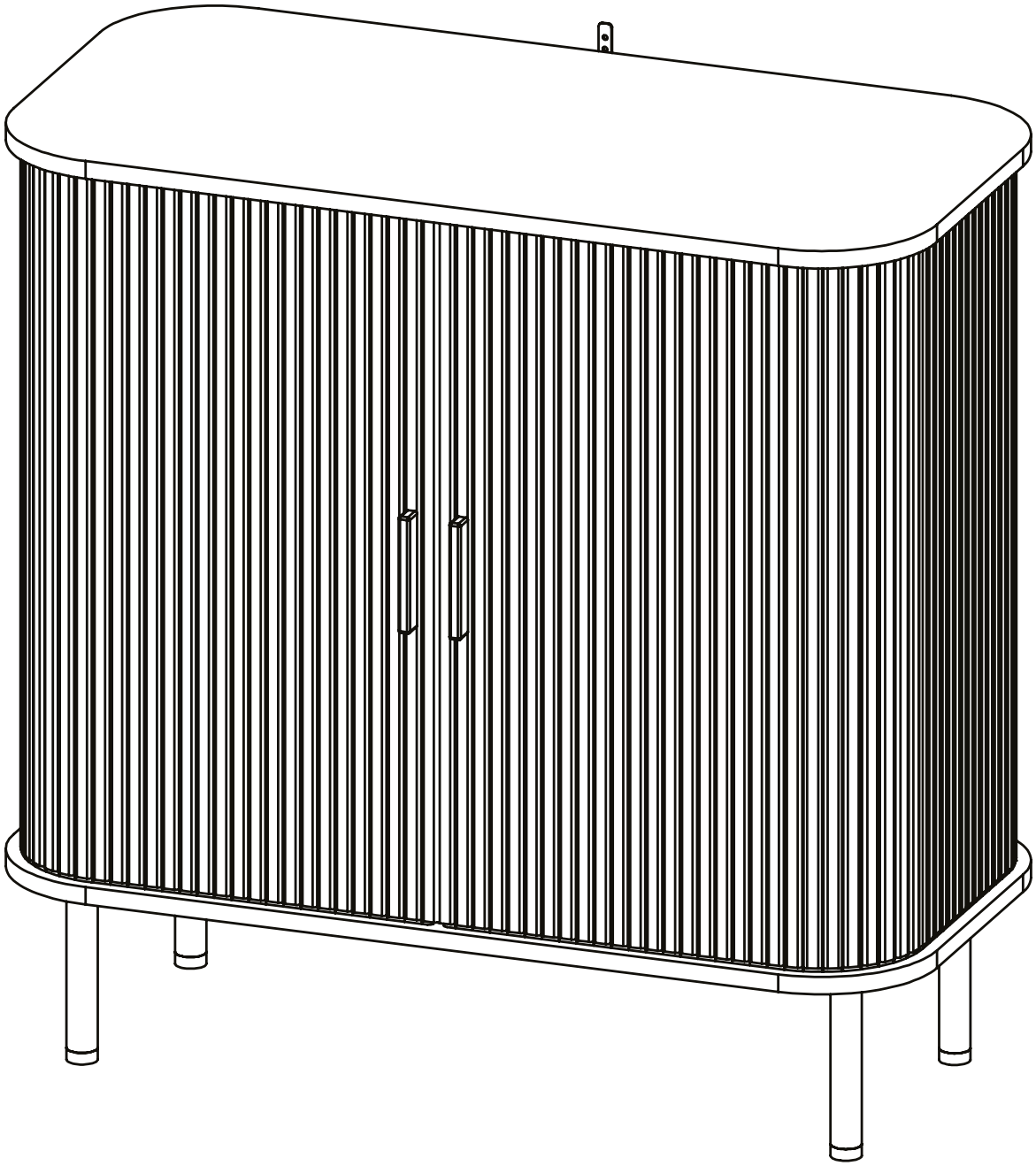

EN

IMPORTANT : RETAIN FOR FUTURE REFERENCE, READ CAREFULLY.

Installation : To be assembled and / or installed by an adult. Installation must be carried out exactly following the manufacturer's instructions. WARNING: Risk of falling due to improper installation. WARNING : In order to prevent the product from overturning, it must be used with a wall attachment device. Use only screws and plugs (not supplied) that are suitable for wall material to ensure that the wall attachment devices will withstand the forces generated. For advice on suitable screw systems, contact your local specialised dealer. Check the strength of the fixation regularly.



Use : Product for domestic use. Indoor use only. Do not place heavy objects on furniture that is not designed for this purpose. Position heavier loads in the lower drawers or shelves of the furniture. Install latches on drawers or doors to prevent children from opening them. Never leave a toddler unattended and teach children not to climb on furniture. Do not place anything that might attract children, such as toys or a remote control, on furniture or shelves that they might be tempted to climb.

Maintenance and cleaning : Wipe with a damp cloth. Finish by wiping with a dry cloth.

NL

BELANGRIJKE : INFORMATIE, BEWAREN VOOR TOEKOMSTIG GEBRUIK, ZORGVULDIG LEZEN.

Installatie : Te monteren of installeren door een volwassene. De installatie moet exact volgens de instructies van de fabrikant worden uitgevoerd. WAARSCHUWING: Valgevaar door onjuiste installatie. WAARSCHUWING : Om te voorkomen dat het product kantelt, moet het met een muur worden gebruikt. Gebruik alleen schroeven en pluggen (niet bijgeleverd) geschikt voor het wandmateriaal om ervoor te zorgen dat de bevestigingsmiddelen bestand zijn tegen de gegenereerde krachten. Voor advies over geschikt wandbeslag, neem contact op met de vakhandel. Controleer regelmatig de sterkte van het anker.



Gebruik : Product voor huishoudelijk gebruik. Alleen voor gebruik binnen. Plaats geen zware voorwerpen op meubels die niet voor dit doel zijn ontworpen. Plaats zwaardere lasten in de onderste laden of planken van het meubilair. Installeer grendels op laden of deuren om te voorkomen dat kinderen ze openen. Laat een peuter nooit onbeheerd achter en leer kinderen niet op meubels te klimmen. Plaats niets dat kinderen, zoals speelgoed of een afstandsbediening, kan aantrekken op meubels of planken die ze in de verleiding kunnen brengen om te klimmen.

Onderhoud En Reiniging : Met een vochtige doek schoonmaken. Op het einde afdrogen met een droge doek.

FR

IMPORTANT: A LIRE ATTENTIVEMENT. A CONSERVER POUR CONSULTATION ULTÉRIEURE.

Montage/Installation : A monter et/ou à installer par un adulte. L'installation doit être effectuée en suivant exactement les instructions du fabricant. AVERTISSEMENT: Risque de chute en en cas d'installation incorrecte. AVERTISSEMENT : Afin d'empêcher le basculement, ce produit doit être utilisé avec un dispositif de fixation murale. Utiliser des vis et chevilles (non fournies) adaptées au matériau du mur afin d'assurer que les dispositifs de fixation vont résister aux forces générées. En cas de doute, demander conseil à un vendeur spécialisé. Vérifier régulièrement la solidité de l'ancrage.



Utilisation : Produit à usage domestique. Usage intérieur exclusivement. Ne pas installer d'objets lourds sur des meubles qui ne sont pas conçus pour cela. Positionner les charges les plus lourdes dans les tiroirs ou étagères les plus bas du meuble. Installer des dispositifs de verrouillage des tiroirs ou des portes pour éviter que de jeunes enfants ne puissent les ouvrir. Ne jamais laisser un enfant en bas âge sans surveillance et enseigner aux enfants à ne pas grimper sur les meubles. Ne placer aucun article susceptible d'attirer les enfants, comme des jouets ou une télécommande, en évidence sur des meubles ou des étagères auxquels ils pourraient être tentés de grimper.

Entretien : Conditions d'entretien et de nettoyage : Essuyer avec un chiffon humide. Terminer en essuyant avec un chiffon sec.

DE

WICHTIGE : INFORMATIONEN, AUFMERKSAM DURCHLESEN UND AUFBEWAHREN.

Aufbau: Von einem Erwachsenen aufzubauen oder zu installieren. Die Installation muss genau nach den Anweisungen des Herstellers erfolgen. WARNHINWEIS: Sturzgefahr durch unsachgemäße Installation. WARNUNG: Um ein Umkippen des Produkts zu verhindern, muss es mit einem Wandbefestigungsgerät verwendet werden. Nur schrauben und dübel (nicht mitgeliefert) geeignet für das wandmaterial um sicherzustellen, dass die Befestigungsvorrichtungen den erzeugten Kräften standhalten. Ggf. sollte man sich beim Eisenwarenfachhandel nach geeignetem Befestigungsmaterial erkundigen. Überprüfen Sie regelmäßig die Stärke des Ankers.



Verwendung : Nur für den Hausgebrauch. Innenanwendung. Stellen Sie keine schweren Gegenstände auf Möbel, die nicht für diesen Zweck vorgesehen sind. Stellen Sie schwerere Lasten in den unteren Schubladen oder Regalen der Möbel auf. Installieren Sie Verriegelungen an Schubladen oder Türen, um zu verhindern, dass Kinder sie öffnen. Lassen Sie ein Kleinkind nie unbeaufsichtigt und bringen Sie Kindern bei, nicht auf Möbeln zu klettern. Stellen Sie keine Gegenstände, die Kinder anziehen könnten, wie Spielzeug oder eine Fernbedienung, auf Möbel oder Regale, damit sie versucht werden könnten, zu klettern.

Wartung und reinigung : Mit einem sanftem Reinigungsmittel angefeuchteten Lumpe abtrocknen. Beenden, mit einem trocknen lumpen.

x 2

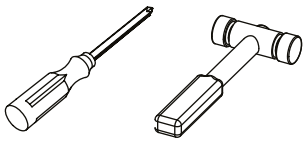

Gereedschap vereist voor installatie (niet meegeleverd)
Tools required for installation (not supplied)
Outil requis pour le montage (non fourni)
Für die Installation erforderliche Werkzeuge (nicht mitgeliefert)

A  20 pcs	**B**  20 pcs	**C**  18 pcs	**D**  6x50mm 4 pcs	**E**  6x15mm 1pcs
F  6x15mm 16pcs	**G** 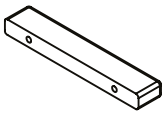 BLACK 2pcs	**H**  4x20mm 4pcs	**I** 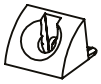 12pcs	**J**  4x19mm 12pcs
K  4pcs	**L** 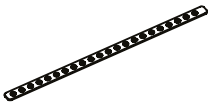 1pcs	**M** 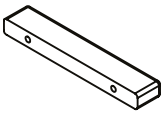 NATURAL 2pcs		

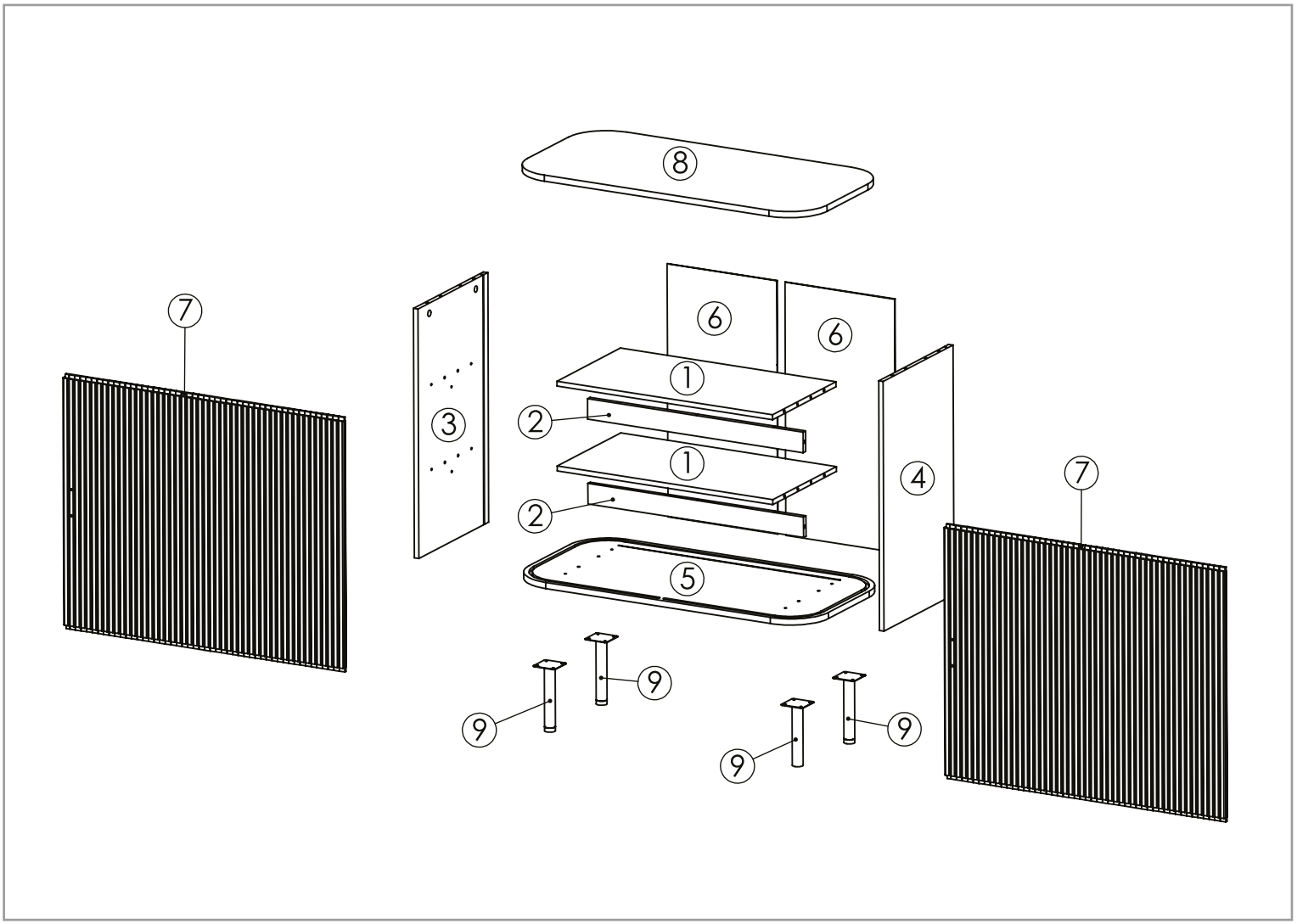

①

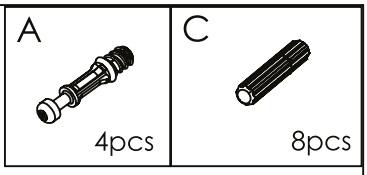

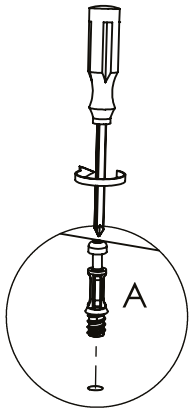

DETAIL B

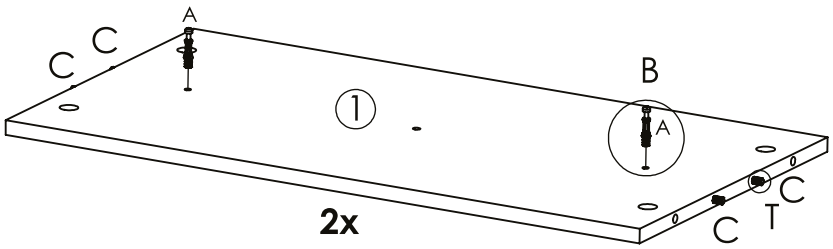

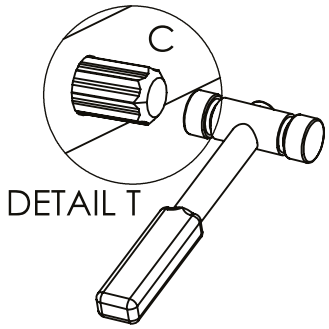

DETAIL T

②

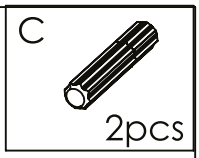

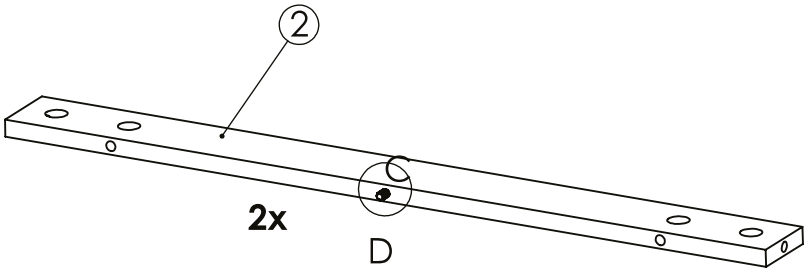

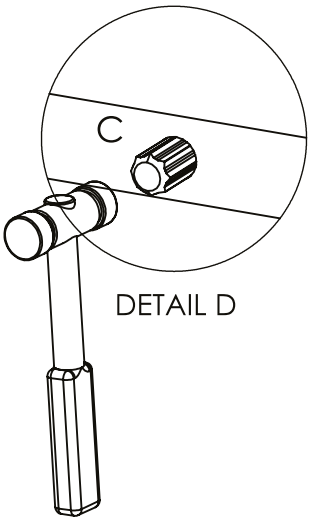

DETAIL D

③

B

4pcs

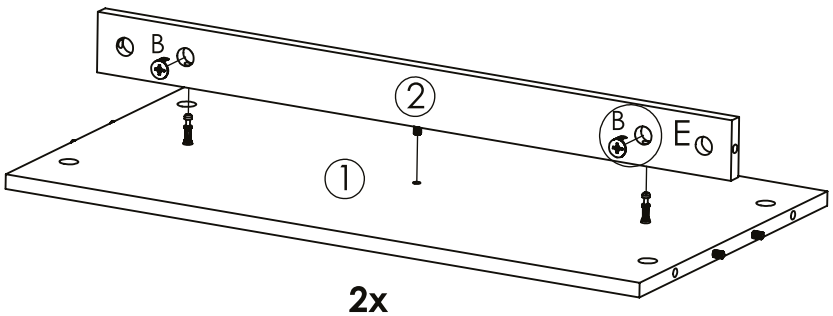

2x

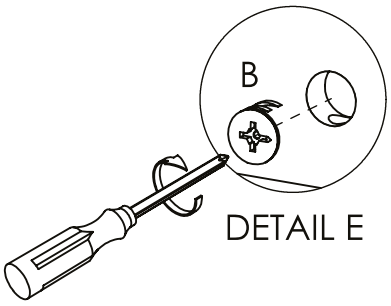

DETAIL E

④

A

6pcs

C

4pcs

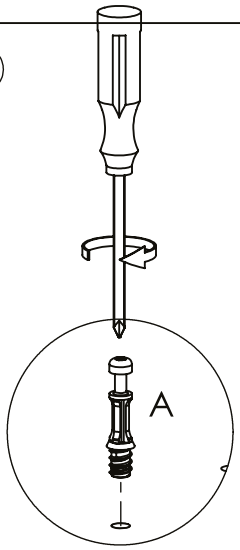

DETAIL G

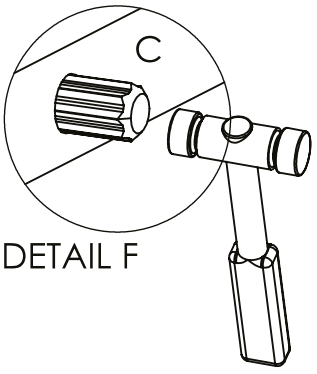

DETAIL F

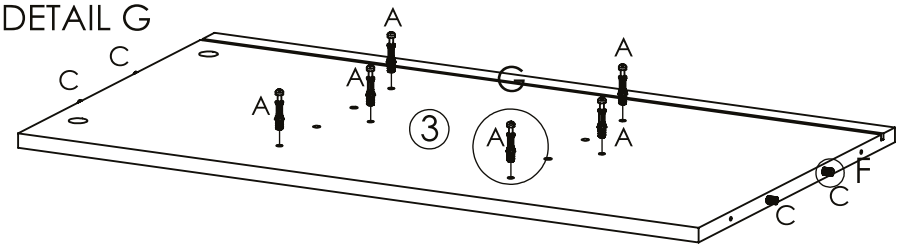

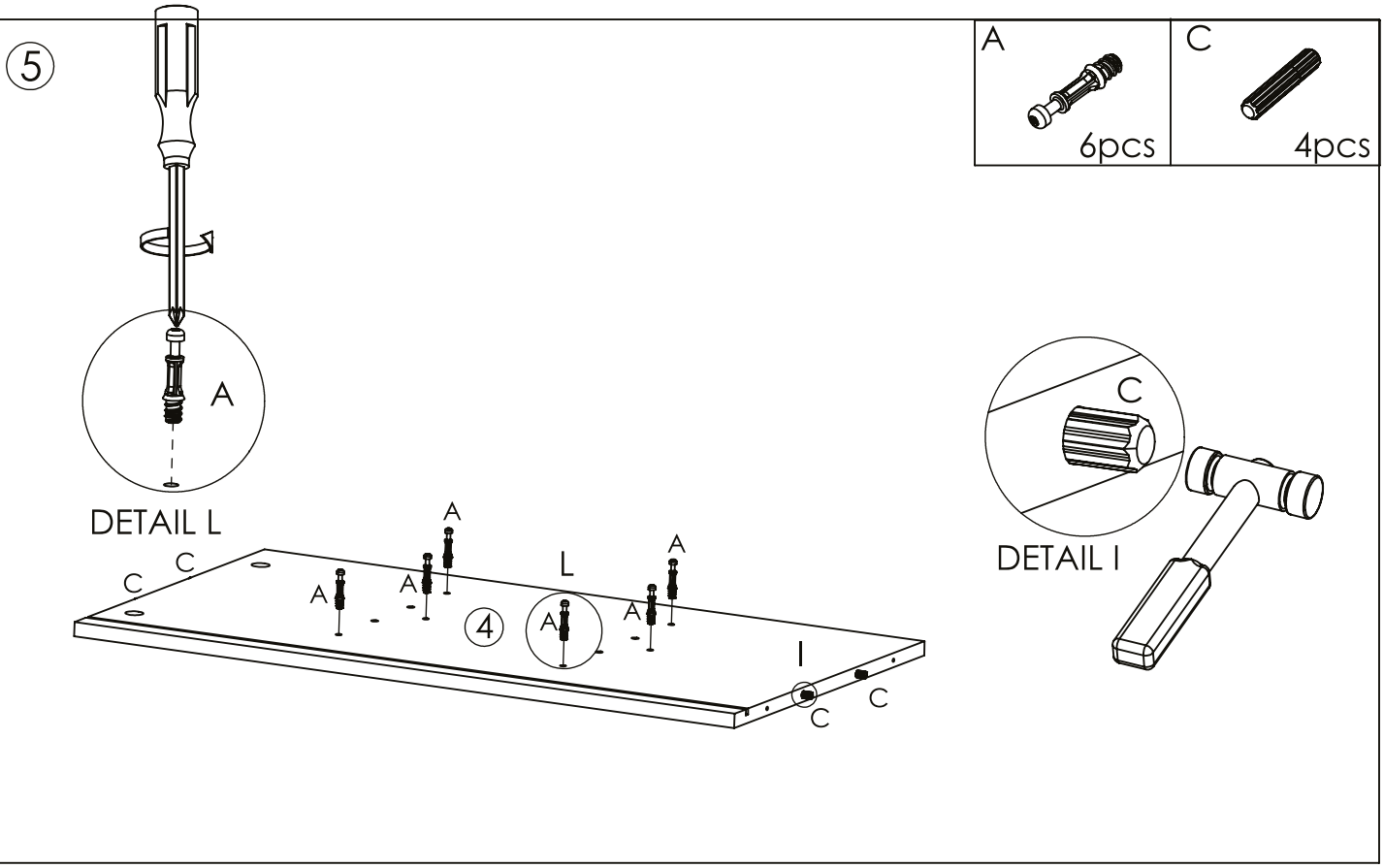
5
A
6pcs
C
4pcs
A
DETAIL L
C
C
A
A
A
L
A
A
4
A
I
C
C
C
DETAIL I

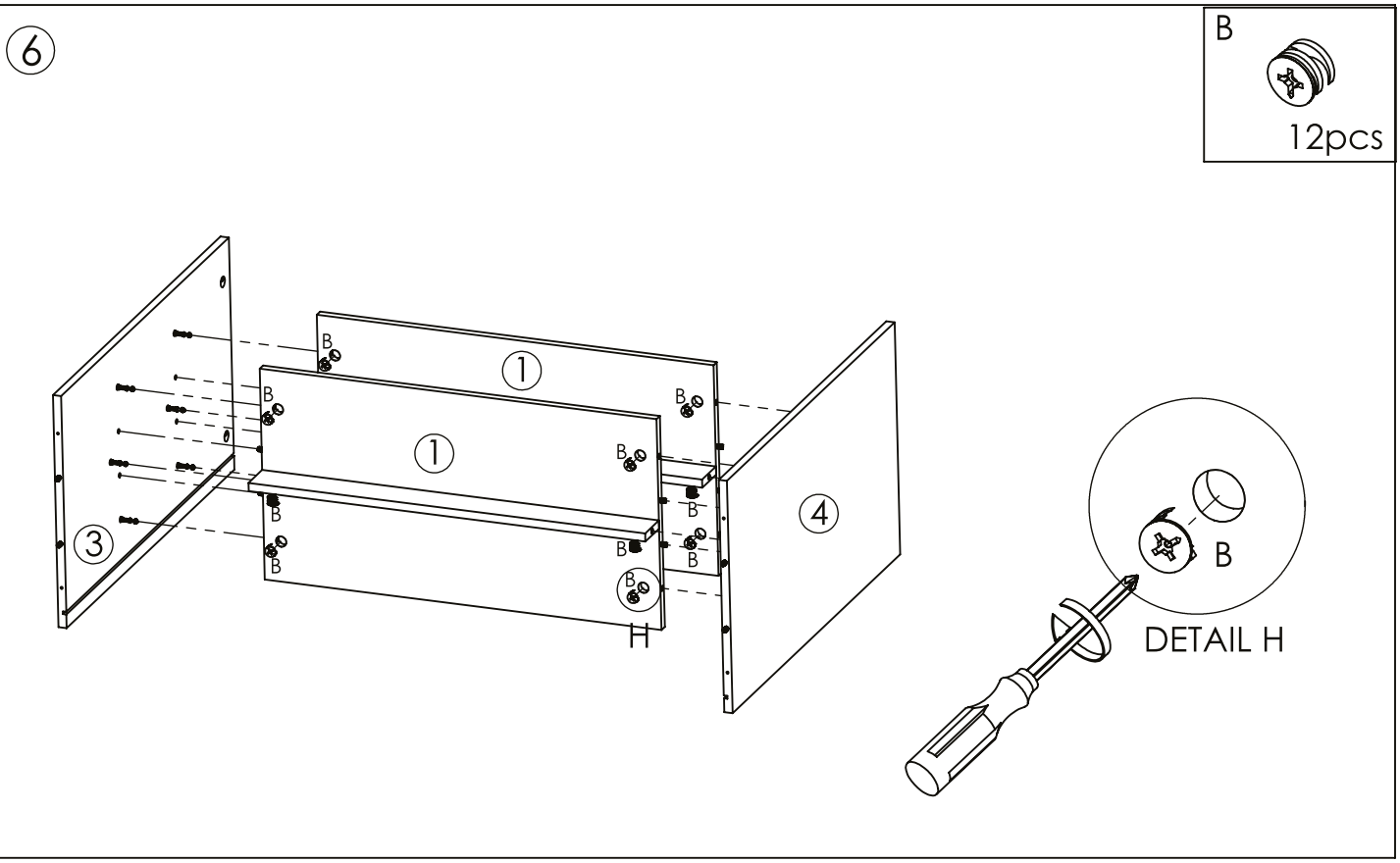
6
B
12pcs
B
1
B
1
B
B
B
B
B
B
B
B
3
4
H
B
DETAIL H

7

D

6x50 mm 4pcs

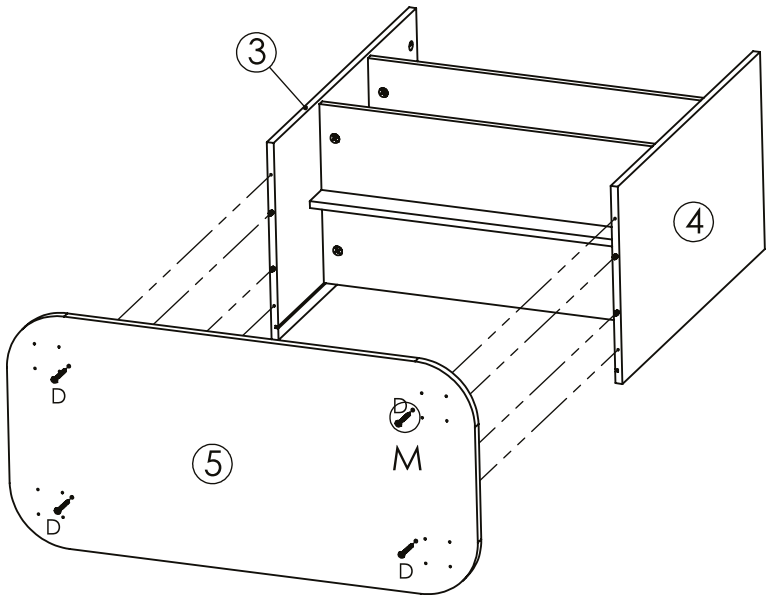

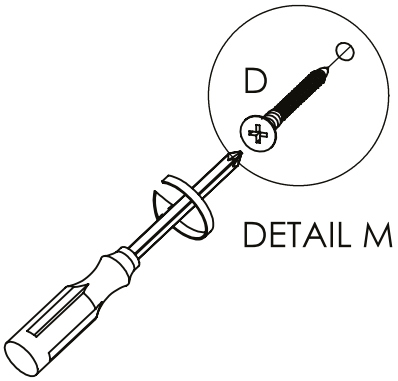

DETAIL M

8

F

6x15mm 16pcs

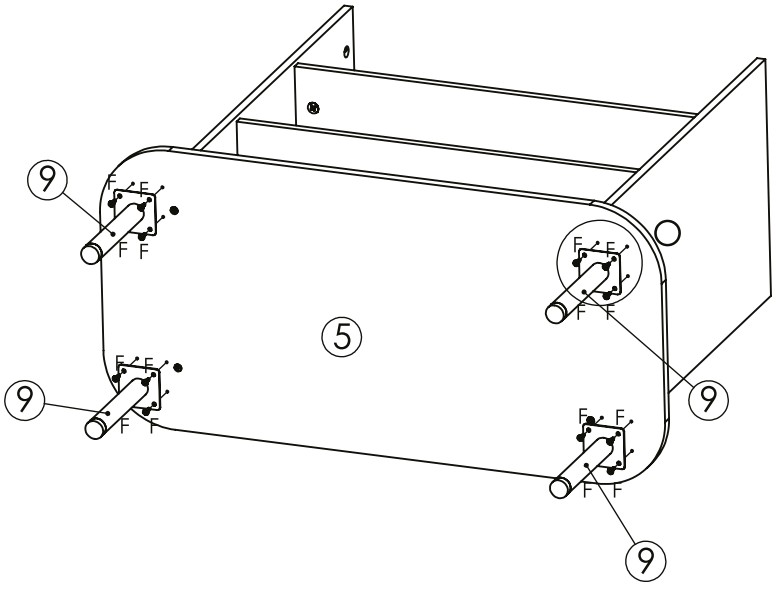

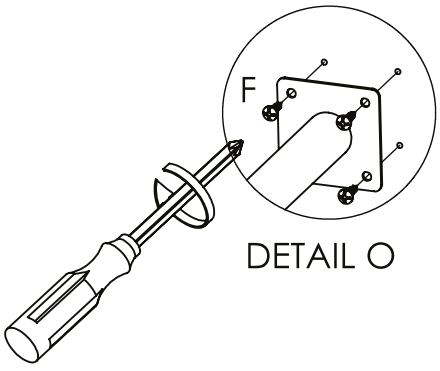

DETAIL O

9

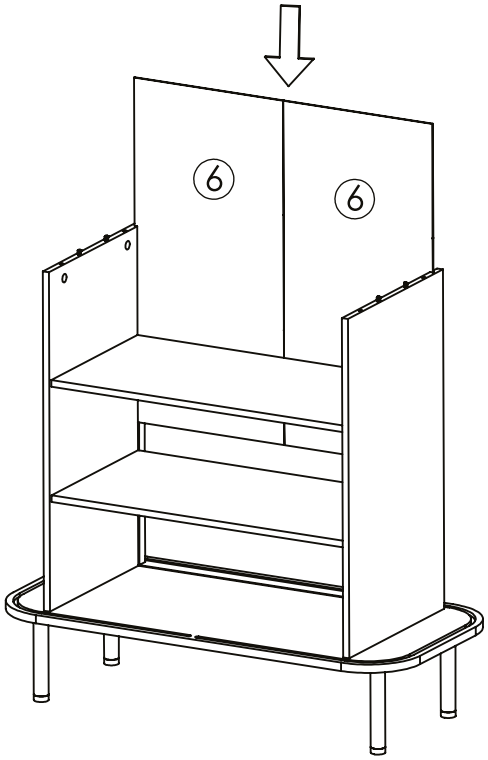

10

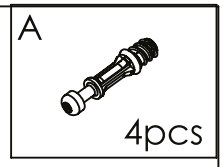

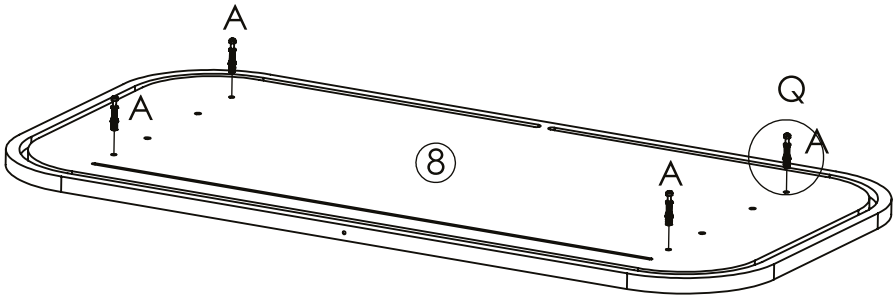

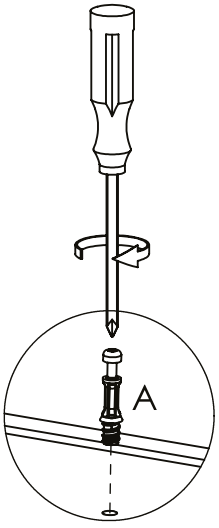

DETAIL Q

11

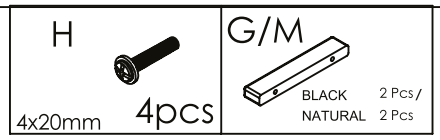
H
4x20mm
4pcs
G/M
BLACK
2 Pcs /
NATURAL
2 Pcs

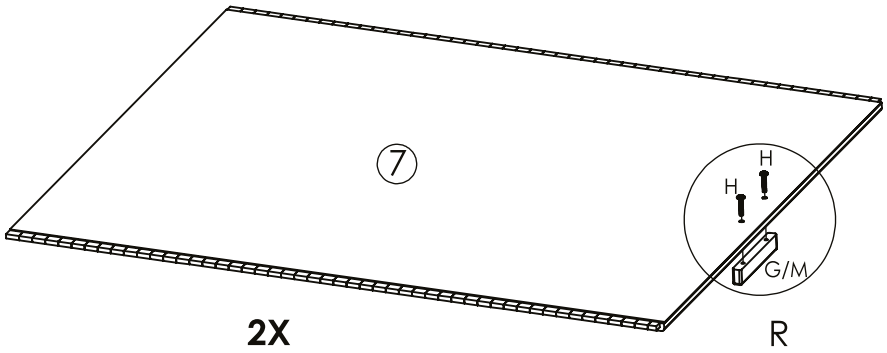
7
H
H
G/M
2X
R

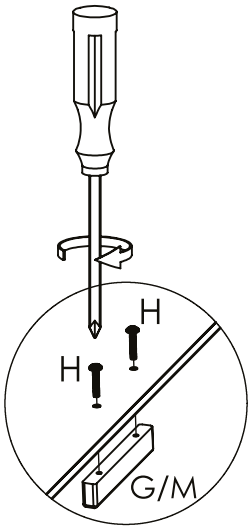
H
H
G/M
DETAIL R

12

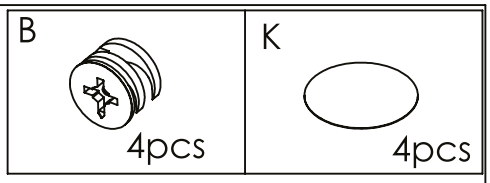
B
4pcs
K
4pcs

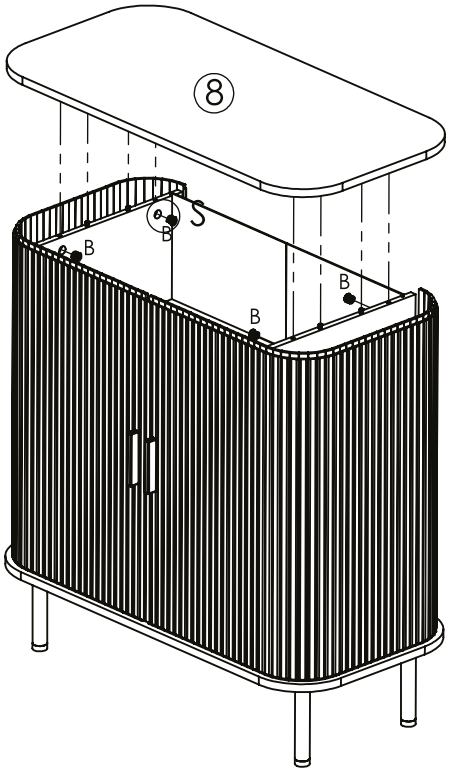
8
S
B
B
B
B

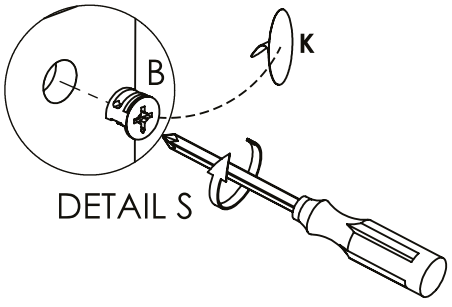
K
B
DETAIL S

13

E	L	I	J
6x15mm 1pcs	1pcs	12pcs	4x19mm 12pcs

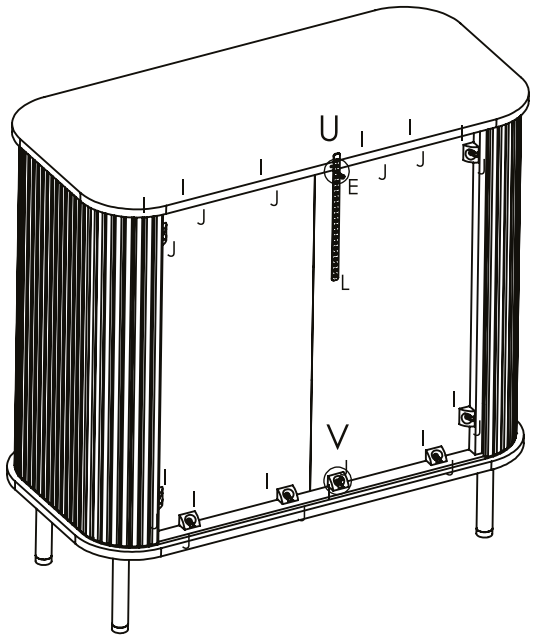

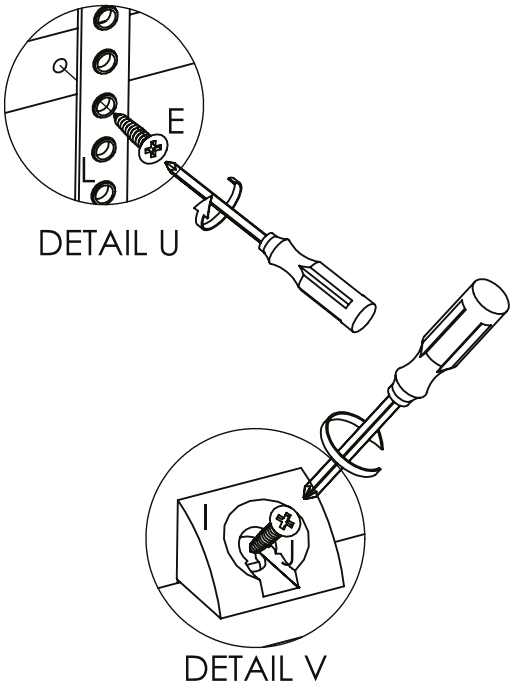

DETAIL U

DETAIL V

14

