COFFEE TABLE

W. 100 X D. 60 X H. 38,5 CM

NL: SALONTAFEL • EN: COFFEE TABLE • FR: TABLE BASSE • DE: COUCHTISCH

REF. 212601BACT / 3228419

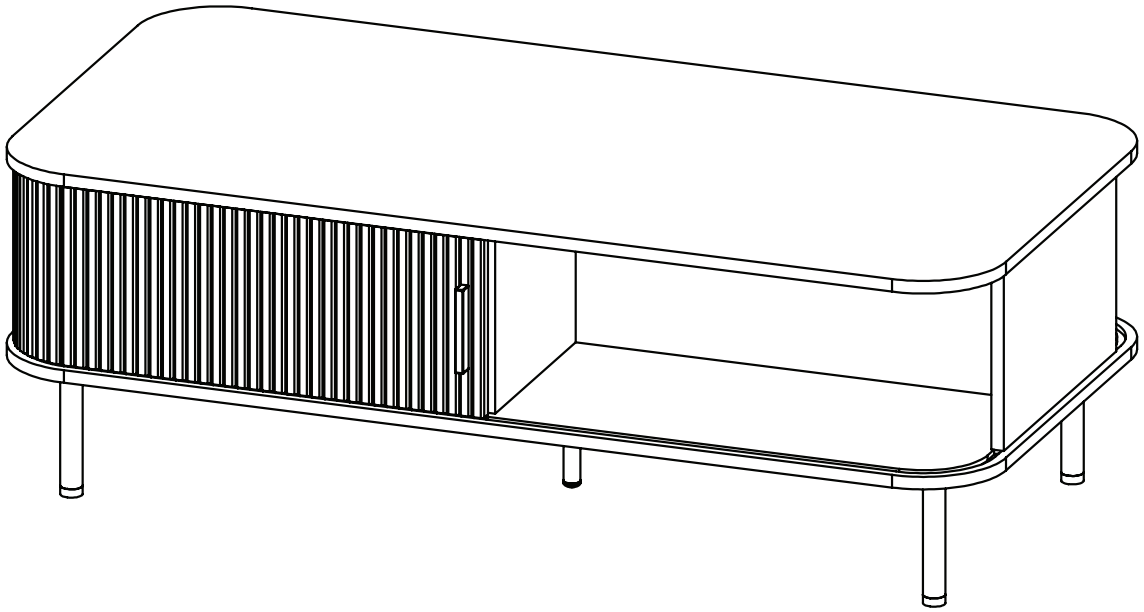

JJA – 4 rue de Montservon
95500 GONESSE — FRANCE
www.groupe-jja.com

NL: BELANGRIJKE : INFORMATIE, BEWAREN VOOR TOEKOMSTIG GEBRUIK, ZORGVULDIG LEZEN.

Installatie : Te monteren of installeren door een volwassene
Gebruik : Product voor huishoudelijk gebruik. Alleen voor gebruik binnen.
WAARSCHUWING – Delicate tafel - Ga niet op het product zitten. Ga niet op het product staan.
WAARSCHUWING – Delicate tafel - Plaats geen zware objecten op dit product. Maximaal gewicht: 30 kg. Plaats geen omvangrijke objecten op dit product.
Onderhoud En Reiniging : Met een vochtige doek schoonmaken. Op het einde afdrogen met een droge doek.

EN: IMPORTANT : RETAIN FOR FUTURE REFERENCE, READ CAREFULLY.

Installation : To be assembled and / or installed by an adult.
Use : Product for domestic use. Indoor use only.
WARNING – Delicate table - Do not sit on the product. Do not stand on the product.
WARNING – Delicate table - Do not place heavy objects on this product. Maximum load: 30 kg. Do not place bulky objects on this product.
Maintenance and cleaning : Wipe with a damp cloth. Finish by wiping with a dry cloth.

FR: IMPORTANT: A LIRE ATTENTIVEMENT. A CONSERVER POUR CONSULTATION ULTÉRIEURE.

Montage/Installation : A monter et/ou à installer par un adulte.
Utilisation : Produit à usage domestique. Usage intérieur exclusivement.
ATTENTION – Table légère - Ne vous asseyez pas sur le produit. Ne montez pas sur le produit.
ATTENTION – Table légère – Ne placez pas d'objets lourds sur ce produit. Charge maximale : 30 kg. Ne placez pas d'objets volumineux sur ce produit
Entretien : Conditions d'entretien et de nettoyage : Essuyer avec un chiffon humide. Terminer en essuyant avec un chiffon sec.

DE: WICHTIGE : INFORMATIONEN, AUFMERKSAM DURCHLESEN UND AUFBEWAHREN.

Installation : Von einem Erwachsenen aufzubauen oder zu installieren.
Verwendung : Für den Hausgebrauch. Ausschliesslich für innenraume Auswendung.
WARNUNG – Filigrane Tisch - Nicht auf das Produkt setzen. Nicht auf das Produkt stehen.
WARNUNG – Filigrane Tisch - Keine schweren Gegenstände auf dieses Produkt stellen. Maximale Belastung: 30 kg. Keine sperrigen Gegenstände auf dieses Produkt stellen.
Wartung und reinigung : Mit einem sanftem Reinigungsmittel angefeuchteten Lumpe abtrocknen. Beenden, mit einem trocknen lumpen.

x 2

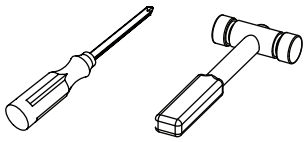

Gereedschap vereist voor installatie (niet meegeleverd)
Tools required for installation (not supplied)
Outil requis pour le montage (non fourni)
Für die Installation erforderliche Werkzeuge (nicht mitgeliefert)

A 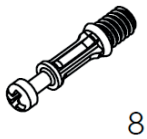 8 Pcs	B  8 Pcs	C 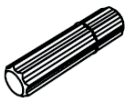 20 Pcs	D  Ø6 x 50 MM 8 Pcs	E  Ø6 x 15 MM 20 Pcs
F  20 Pcs	G 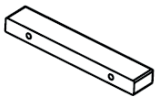 NATURAL 2 Pcs	H 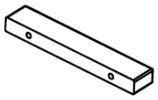 BLACK 2 Pcs	I 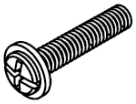 Ø4 x 25 MM 4 Pcs	J  8 Pcs

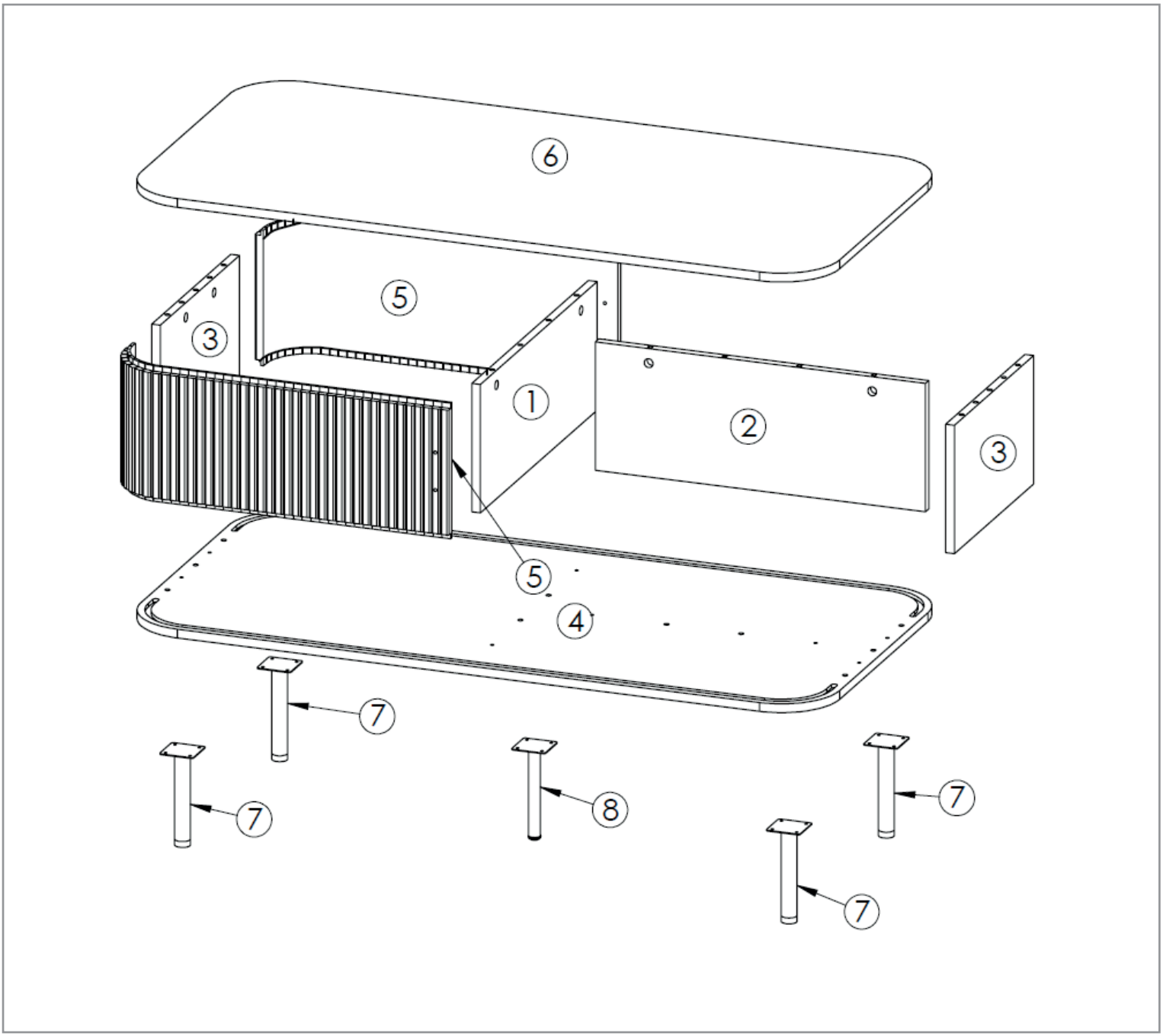

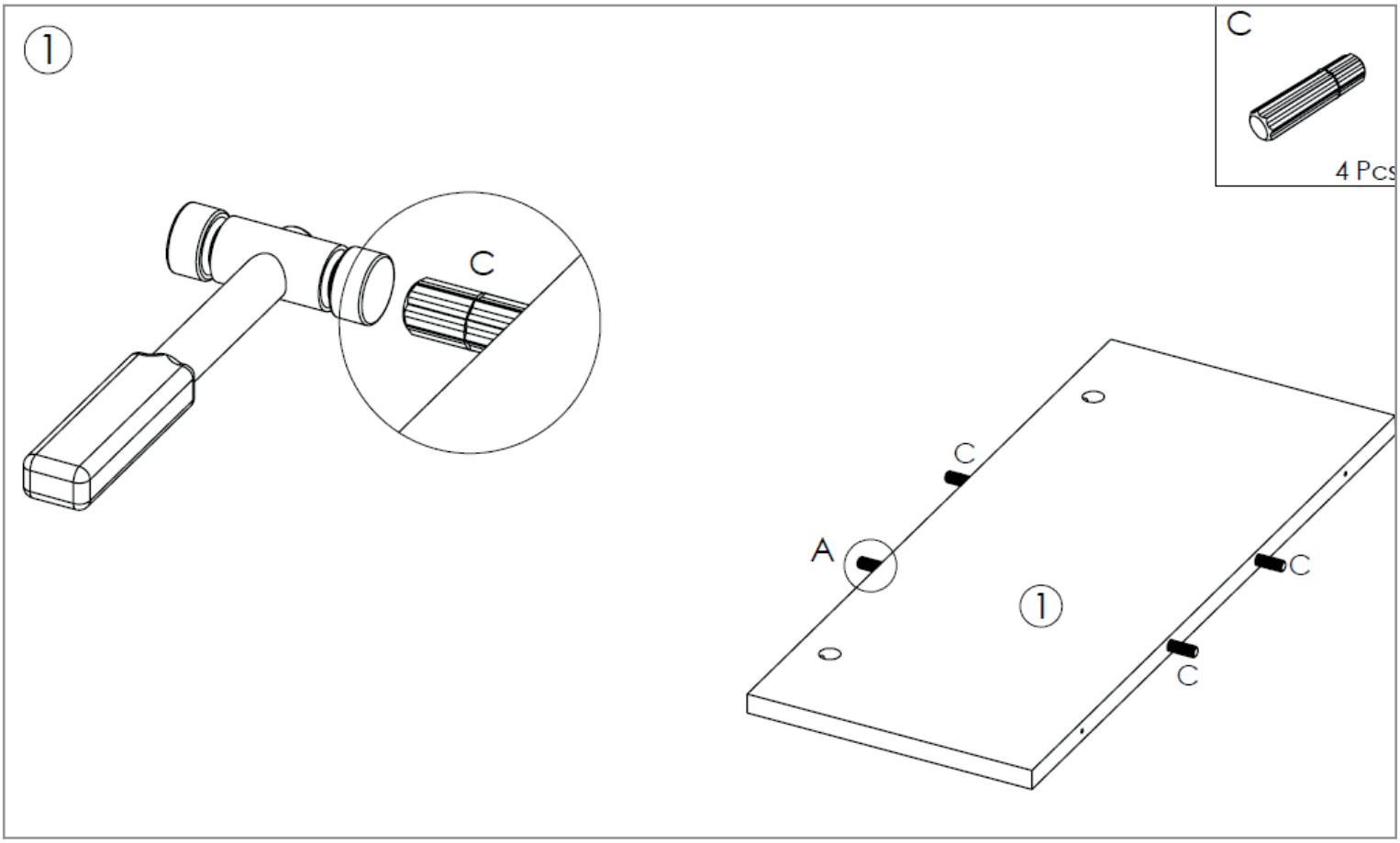
1
C
4 Pcs
C
A
C
C
1

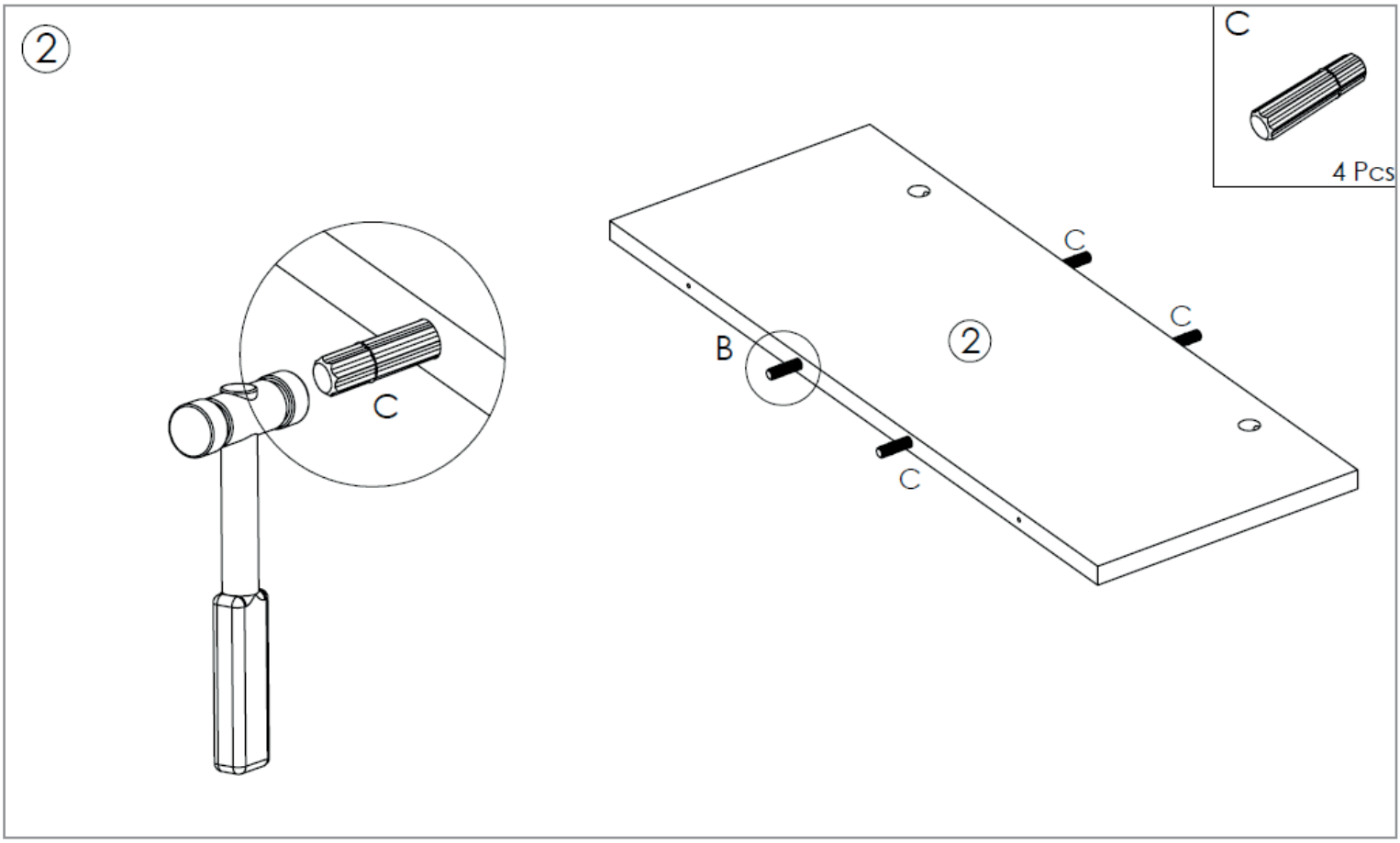
2
C
4 Pcs
C
B
C
C
2
C

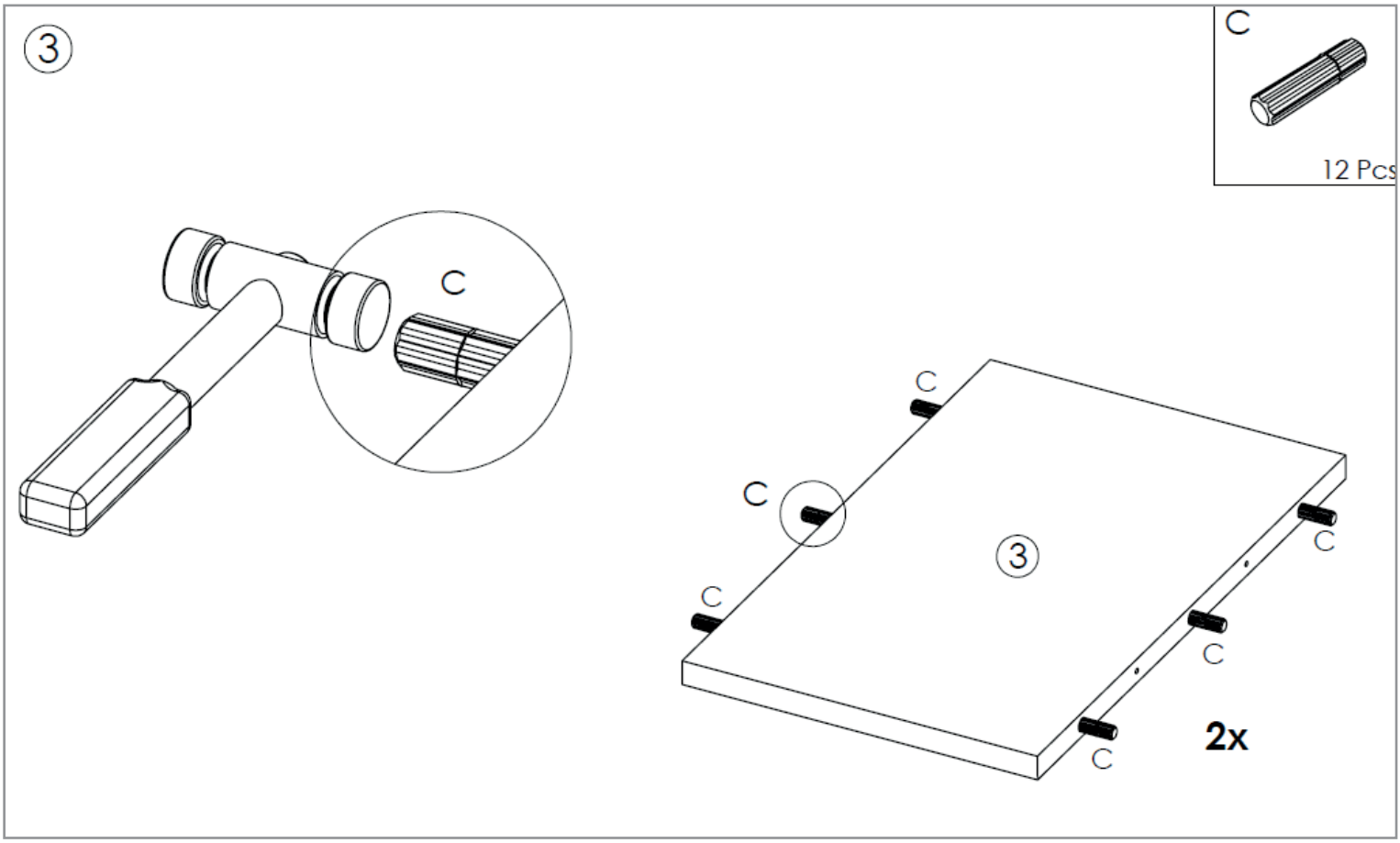
3
C
12 Pcs
C
C
C
C
C
C
3
2x

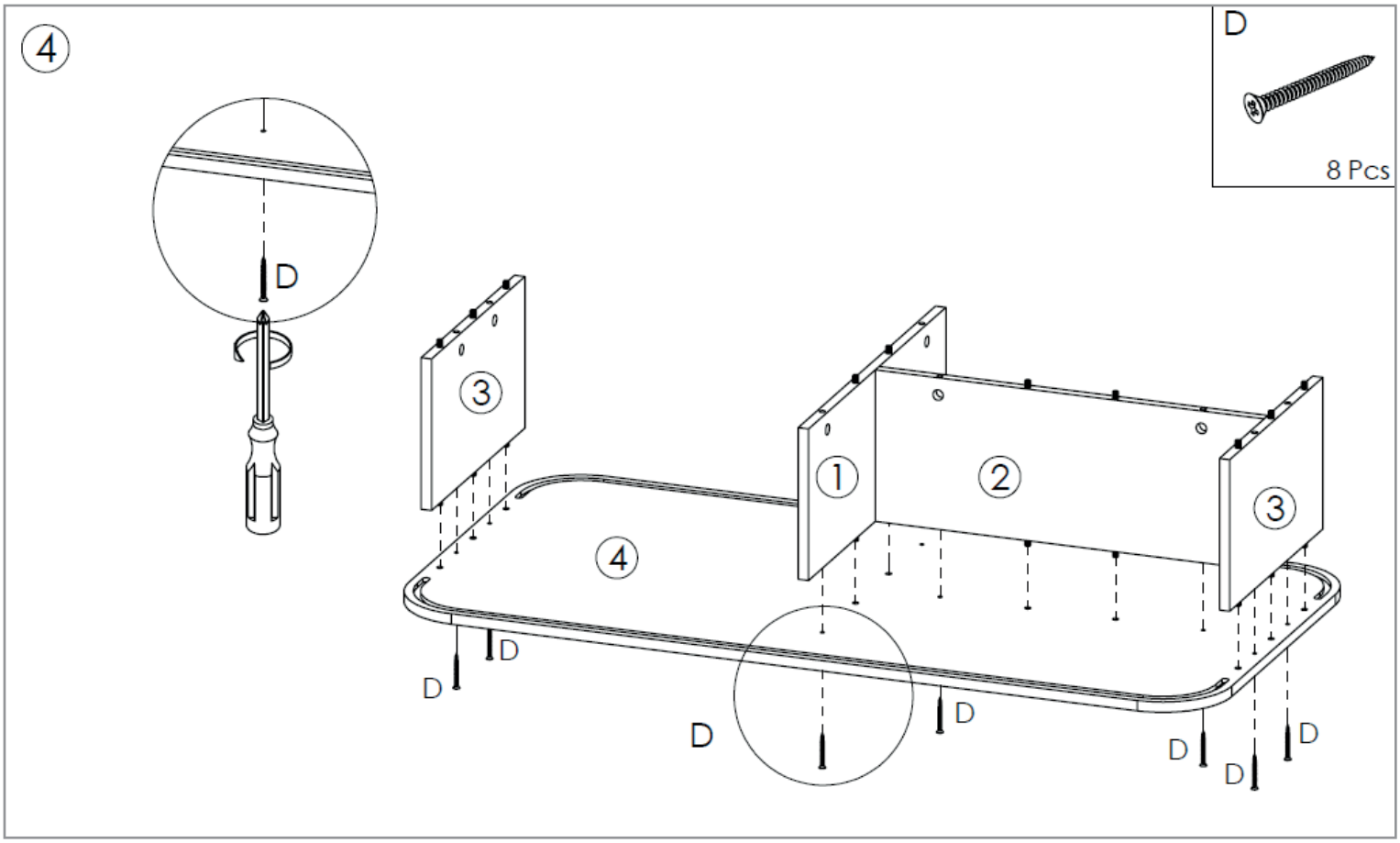
4
D
8 Pcs
D
3
1
2
3
4
D
D
D
D
D
D
D

5

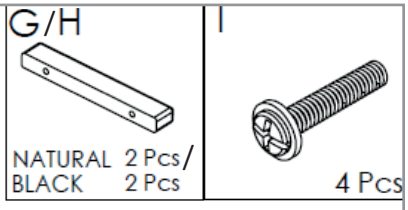

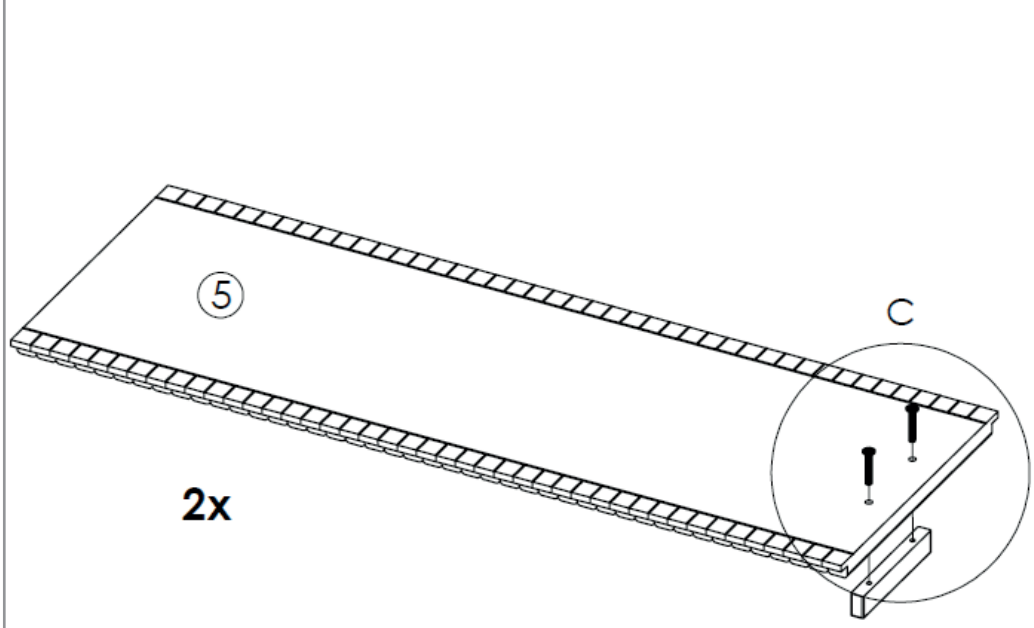

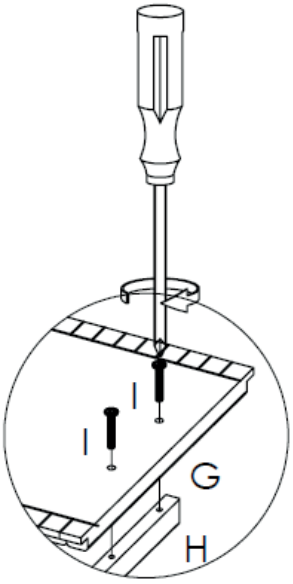

6

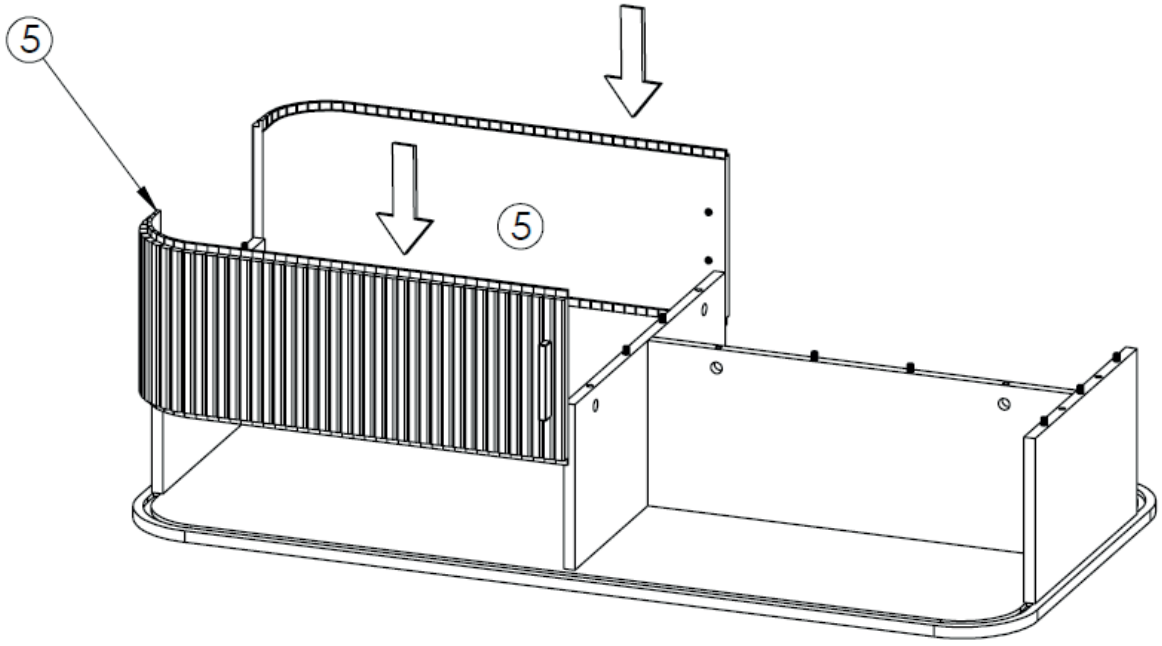

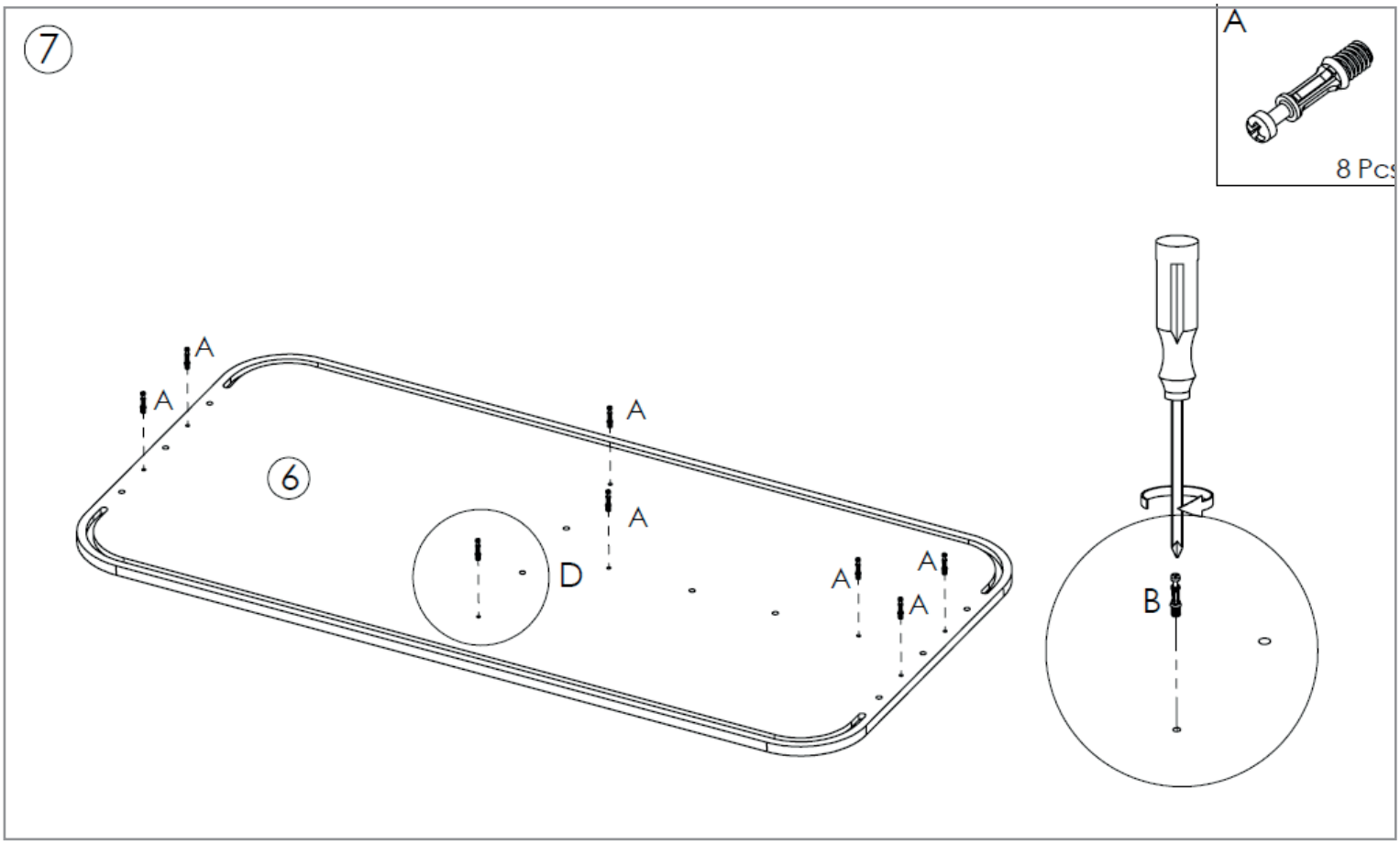
7
A
8 Pcs
A
A
A
A
A
A
6
D
B

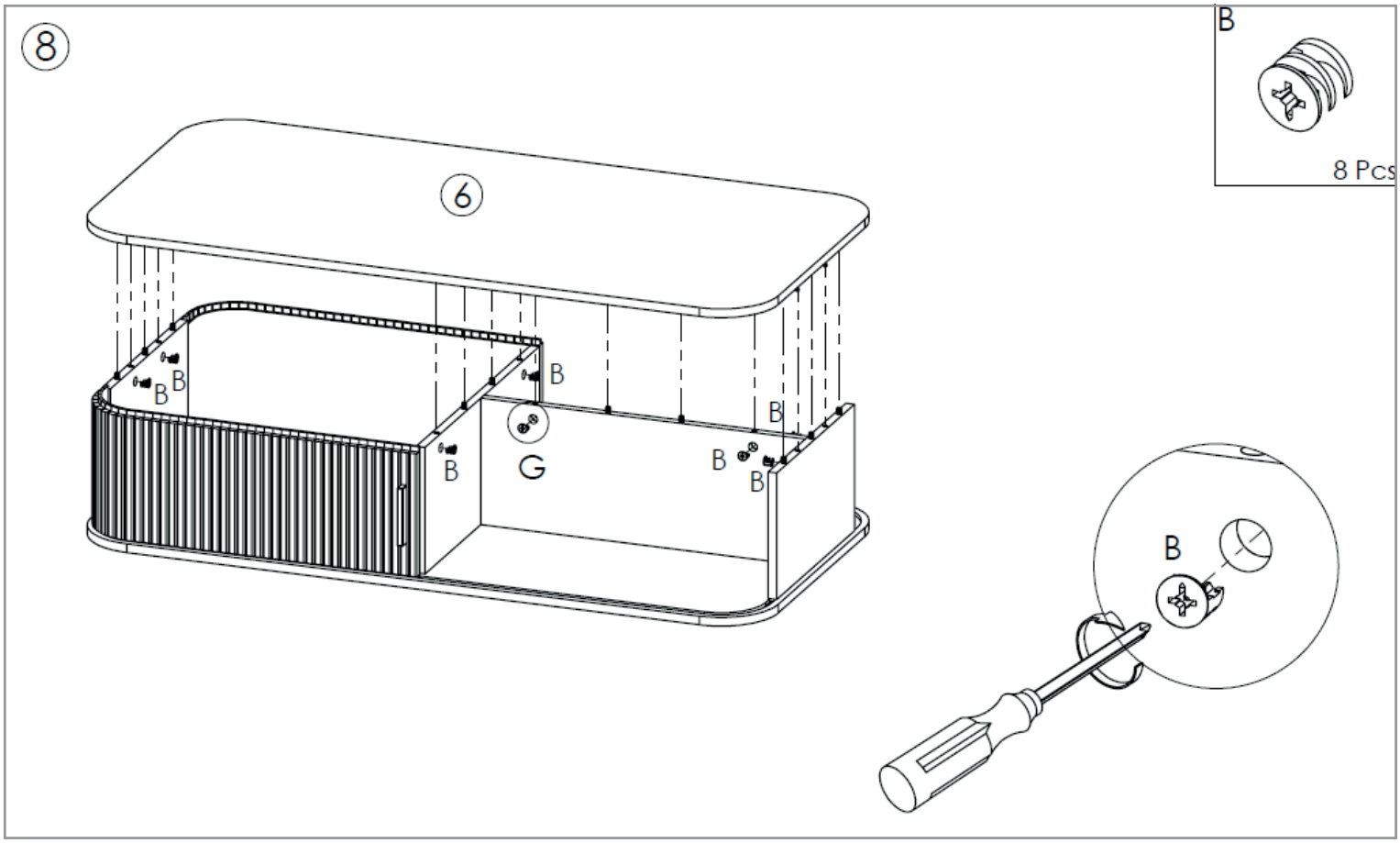
8
B
8 Pcs
6
B
B
B
B
B
B
B
G
B

9

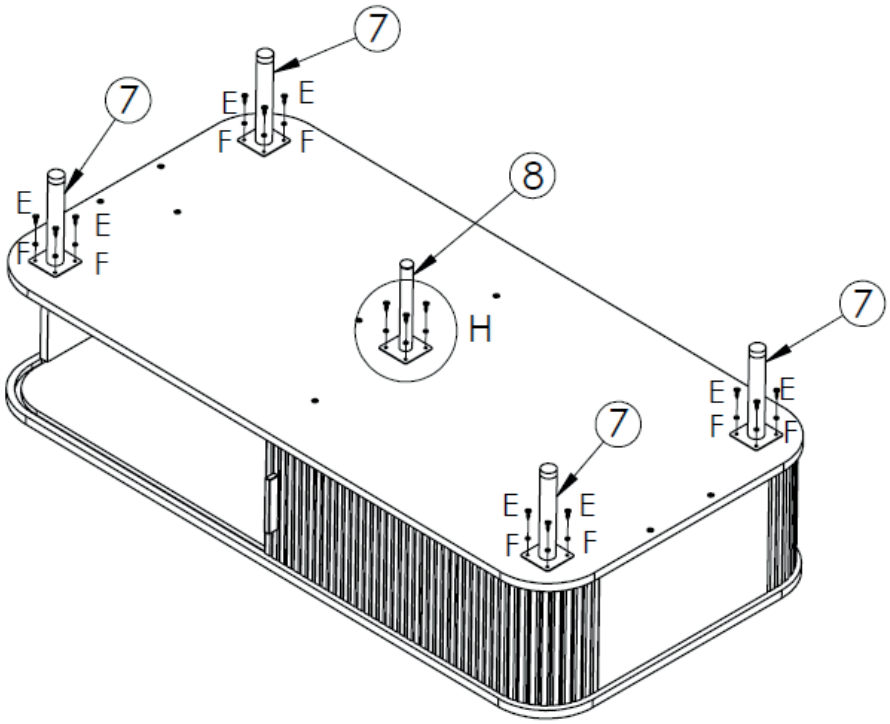

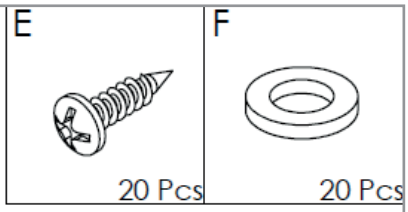

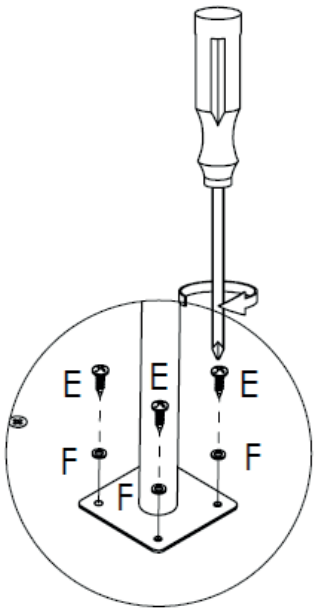

10

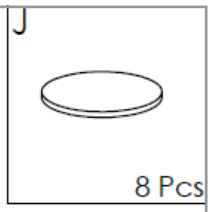

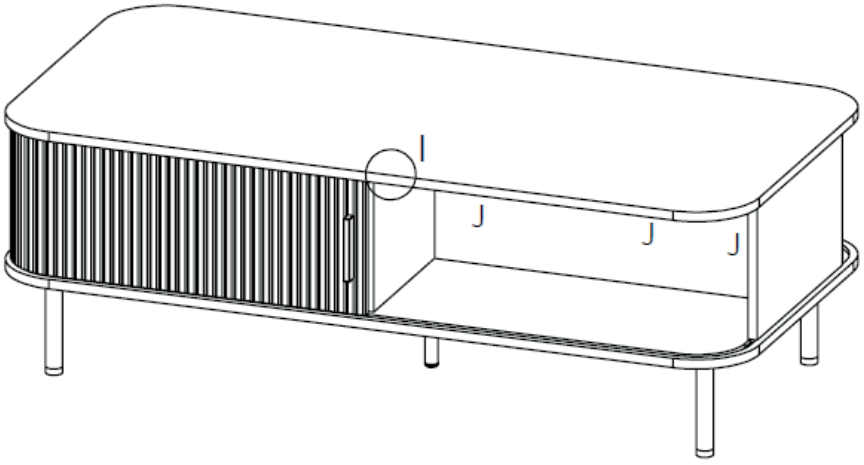

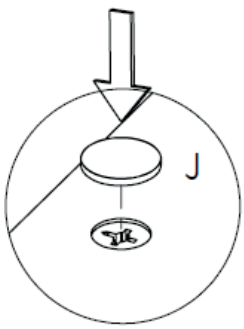

11

